hansgrohe

Pulsify Select S
Sada se sprchovým držákem 105 3jet Relaxation se sprchovou hadicí 160 cm
Povrchové úpravy: **chrom** Číslo položky: **24303000**

Popis

Technologie

Select

Quick Clean

XXL Performance

Ocenění za design

DESIGN AWARD 2021

reddot winner 2021

GERMAN DESIGN AWARD SPECIAL 2022

Obrázek výrobku

Kótovaný výkres

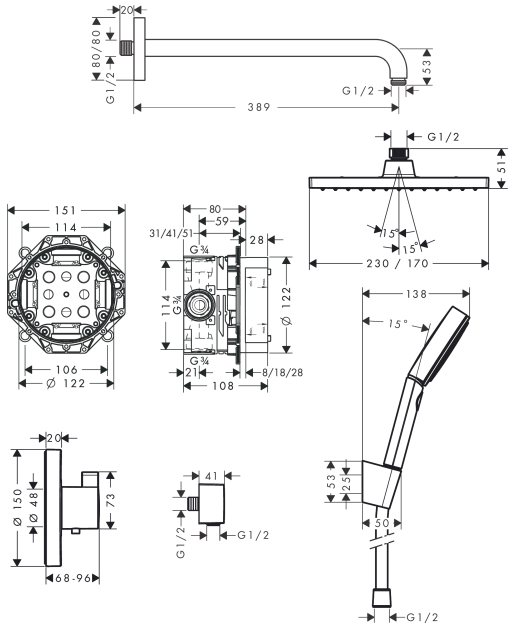

Průtokový diagram

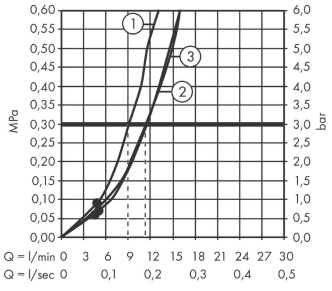

① Massage
② PowderRain
③ IntenseRain

Spotřební hodnoty byly v praxi měřeny na příslušných armaturách (termostat/baterie/podomítkový ventil).