FLY TYP-51

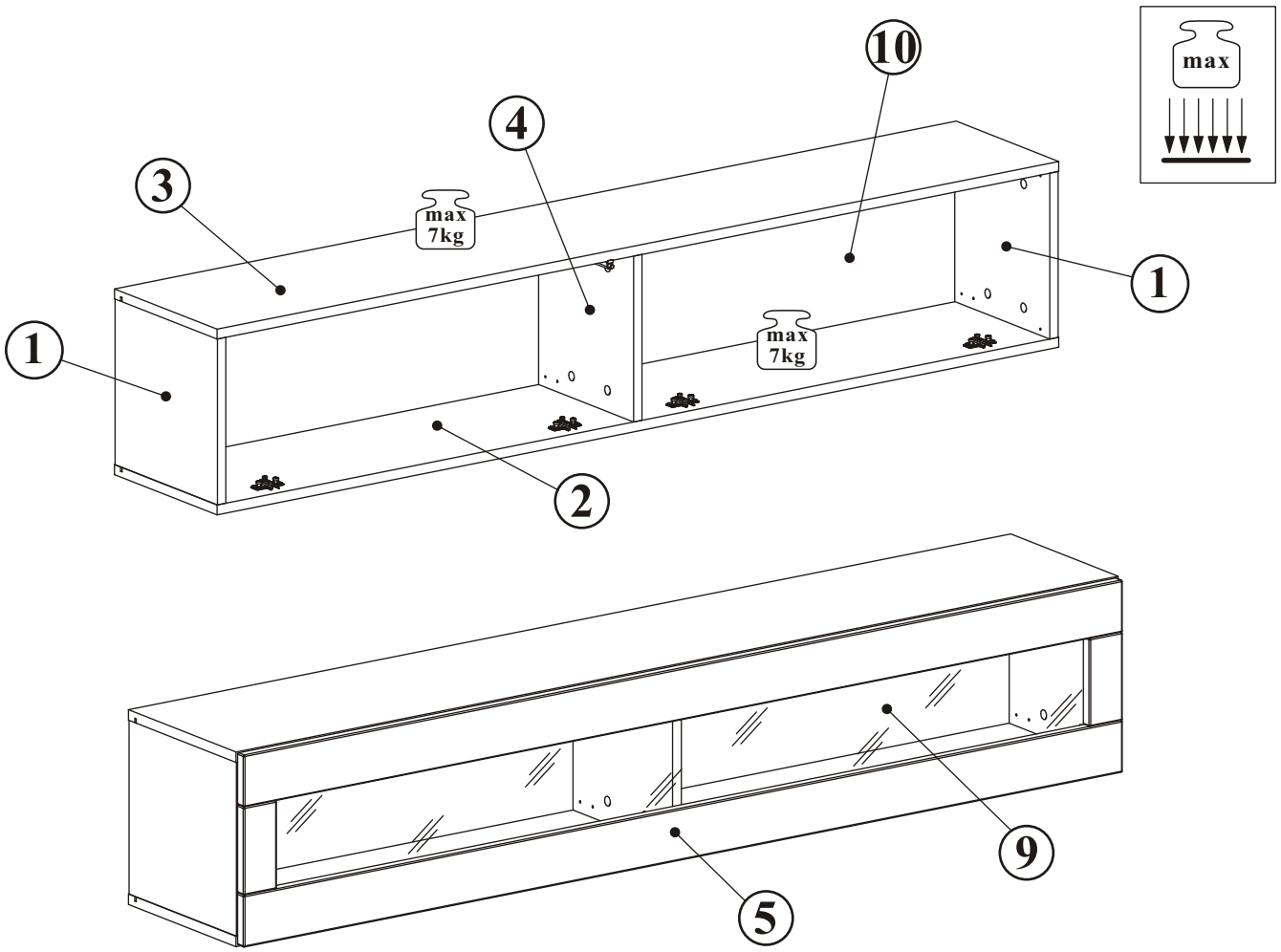

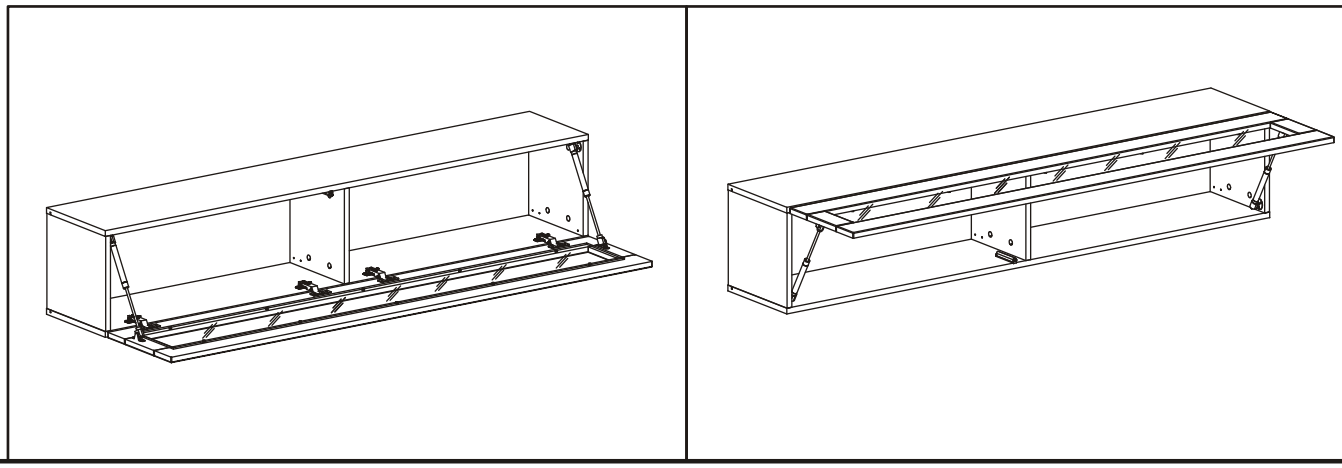

NO	Dim.		Col.-No	Qty
1	268	274	1	2
2	1602	274	1	1
3	1602	274	1	1
4	268	244	1	1
10	1580	280	1	1
5	1596	296	1	1
9	1496	176	1	1

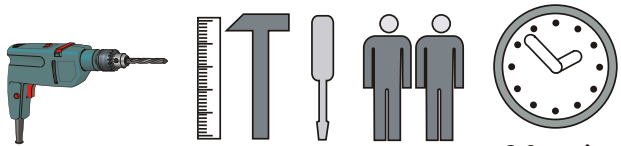

90 min

FLY TYP-51

A1 x12 ø8x36	B4 x12	B5 x12 ø15x12	G5 x12	E2 x4 H=0	E1 x4 Ø26 H=0
T1 x1	BO1 x2	S1 x12	ZR1 x3	D6 x6 USØ3,5x30	D10 x20 USØ3,5x13
UP13 x12 UPØ3x16	G2 x1	KR2 x3	P2 x10	BP1 x2	

0 mm 10 20 30 40 50 60

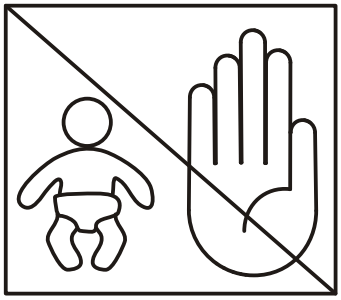

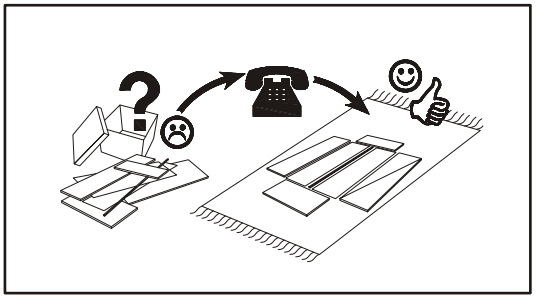

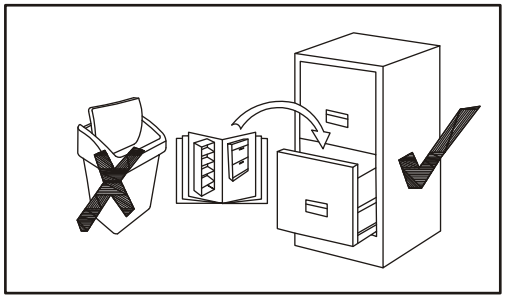

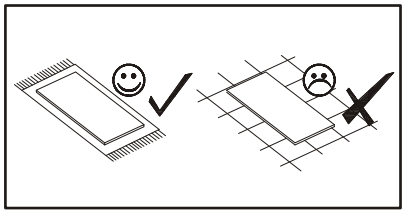

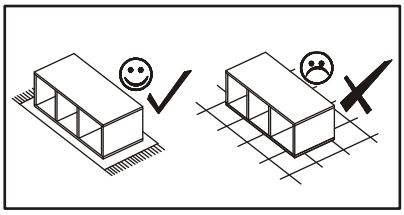

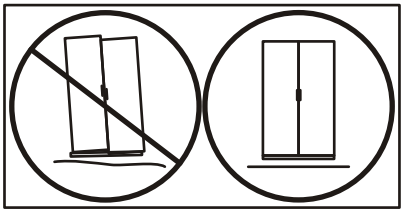

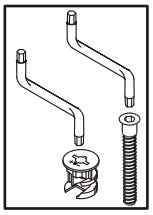

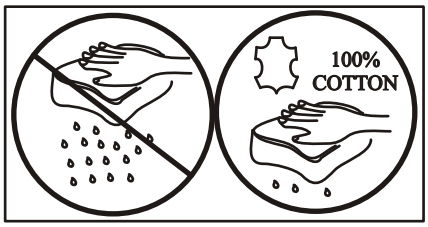

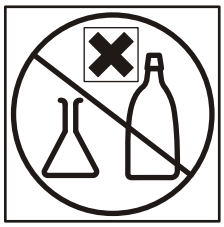

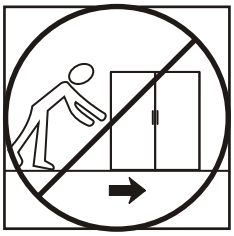

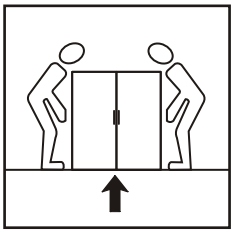

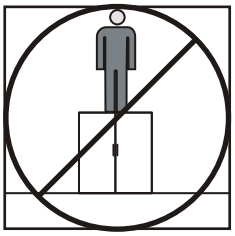

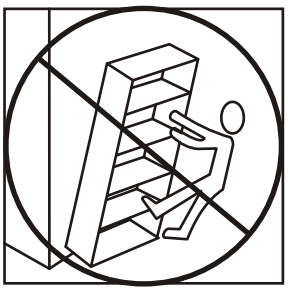

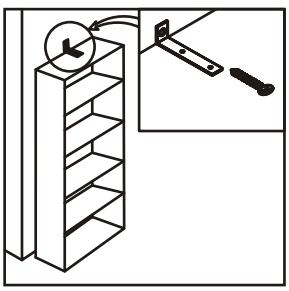

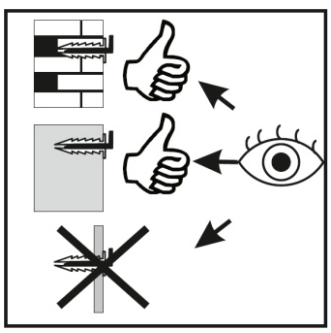

FLY TYP-51

1

B5	A1
x12 ø15x12	x12 ø8x36

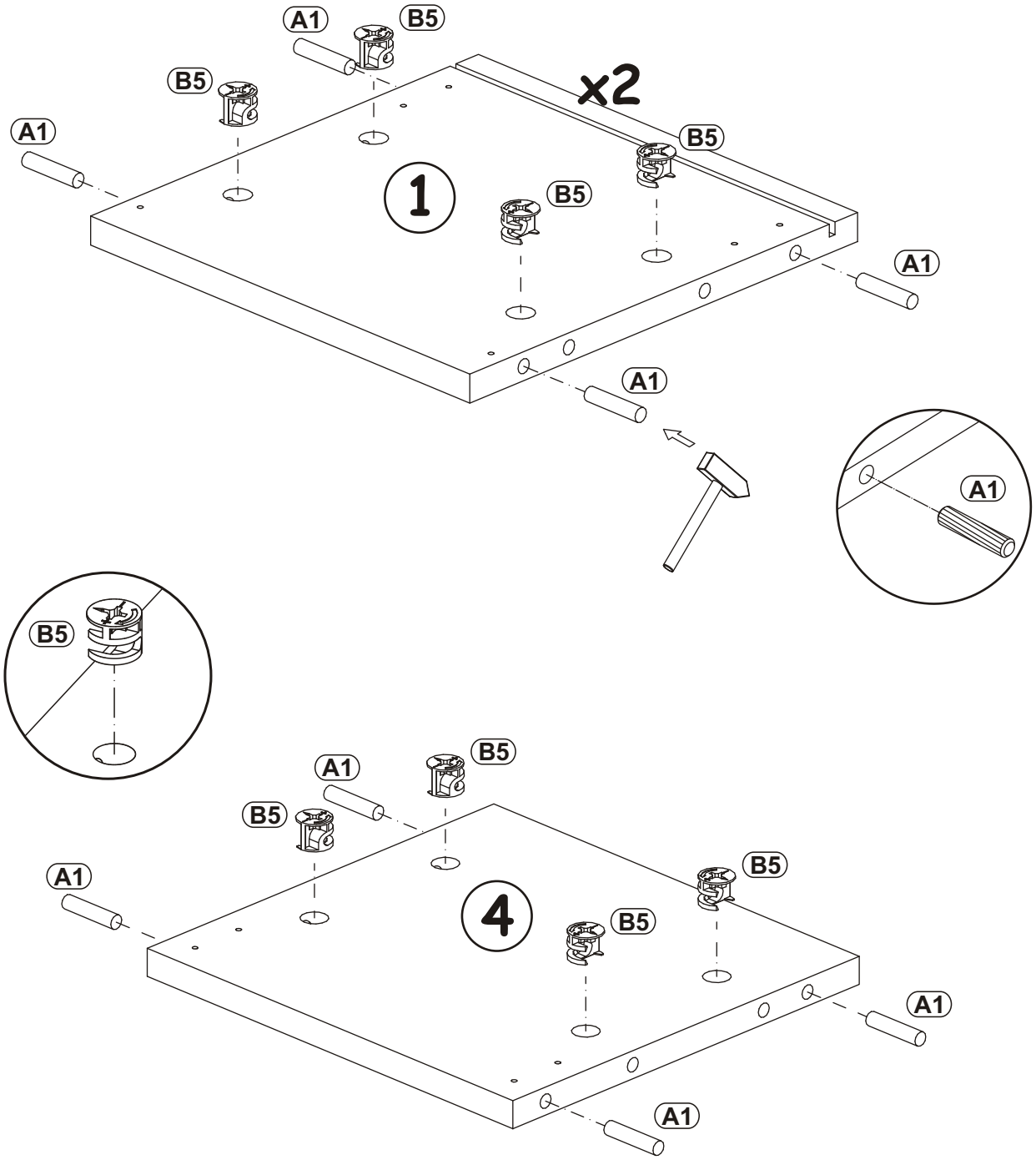

FLY TYP-51

2

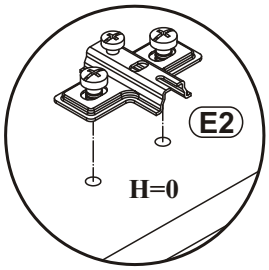
E2
H=0

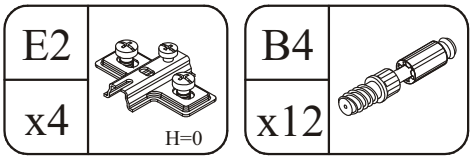
E2
x4
H=0
B4
x12

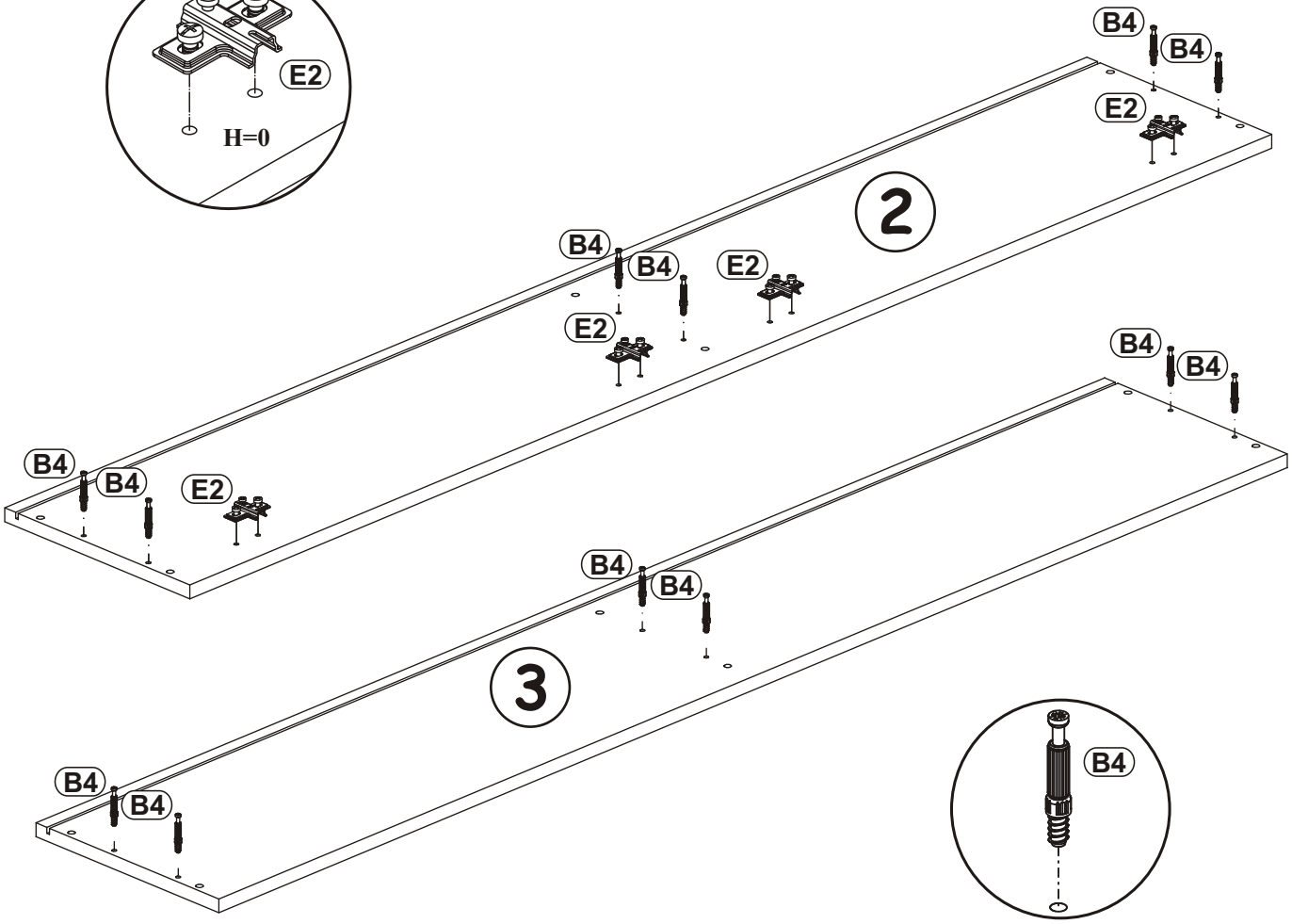
B4
E2
2
3

B4

3

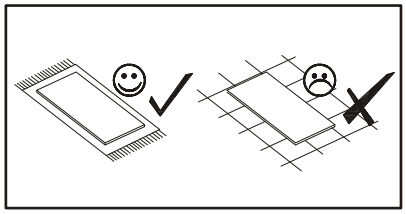

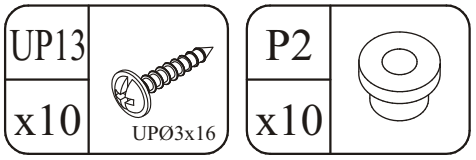
UP13
x10
UPØ3x16
P2
x10

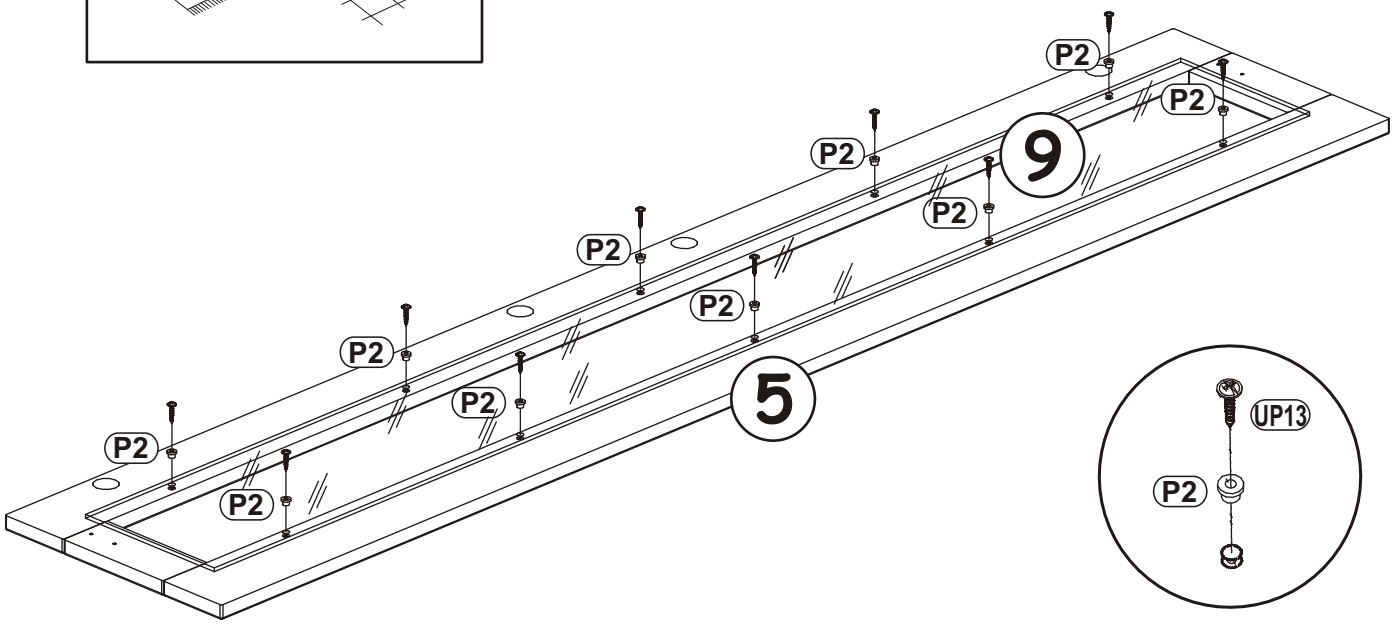
P2
9
5

UP13
P2

FLY TYP-51

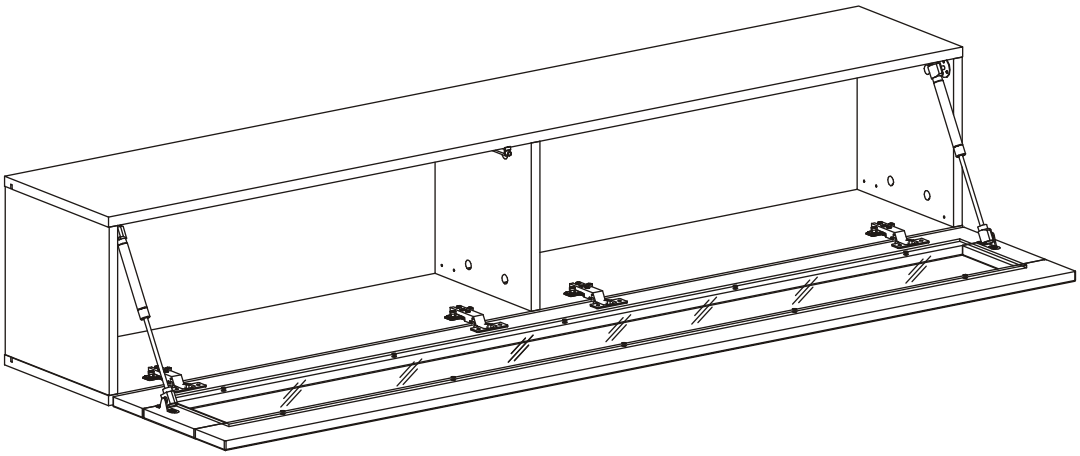

4 - 11

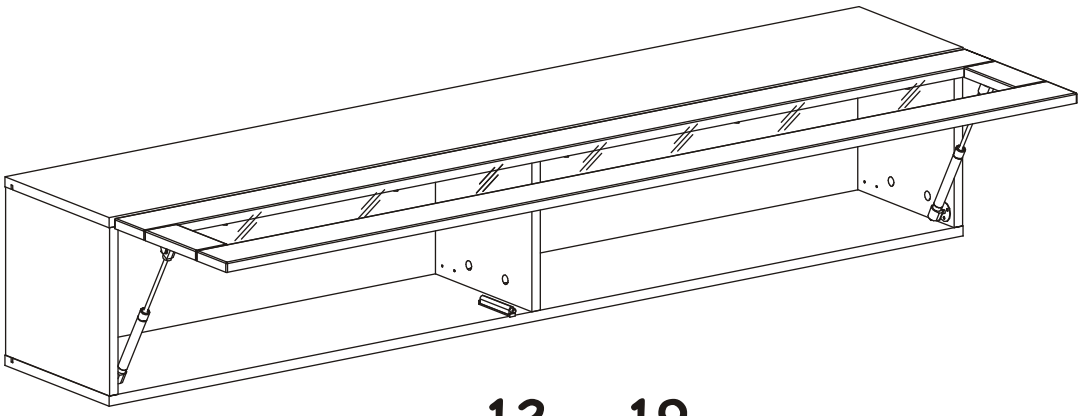

12 - 19

FLY TYP-51

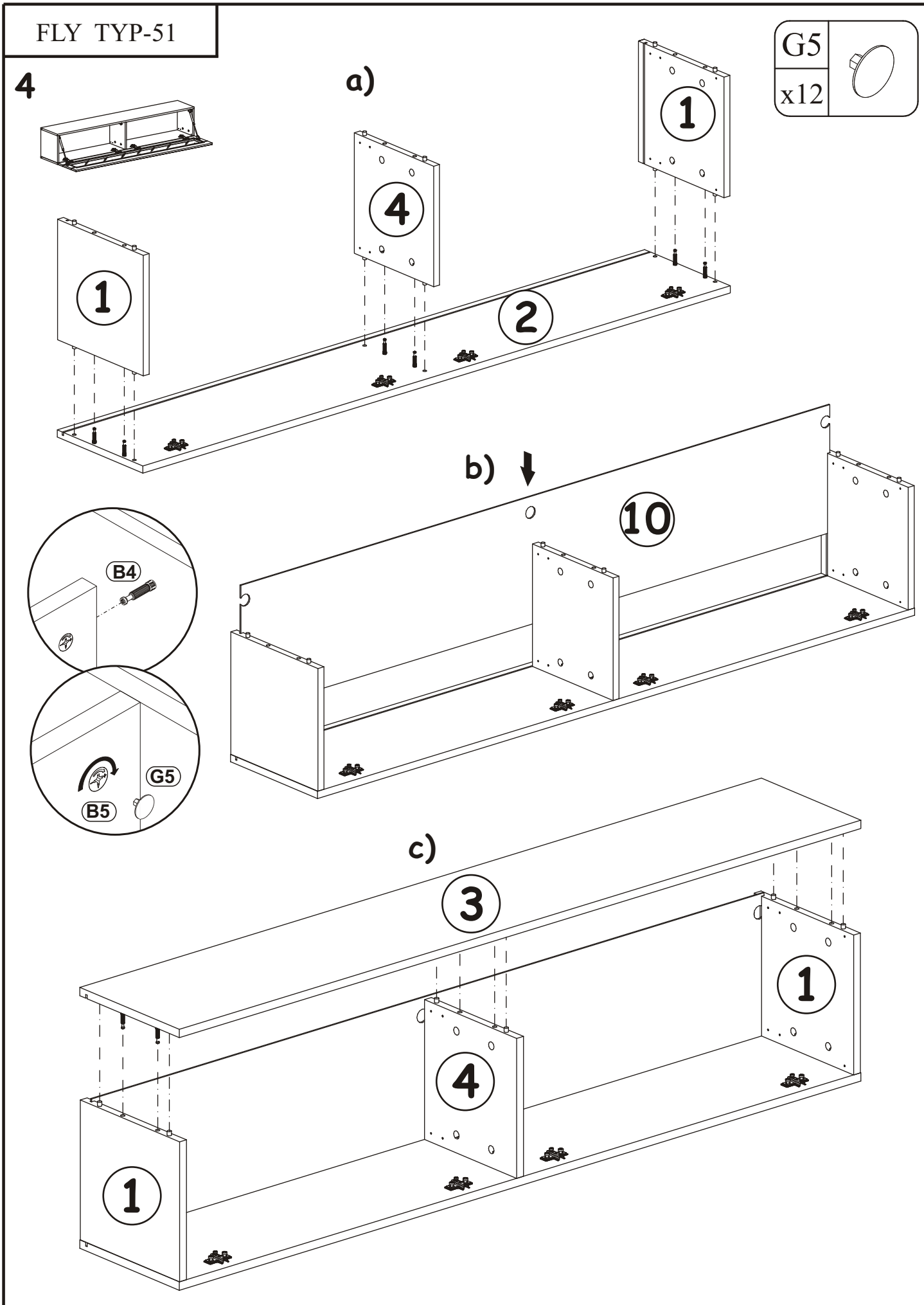

FLY TYP-51

5

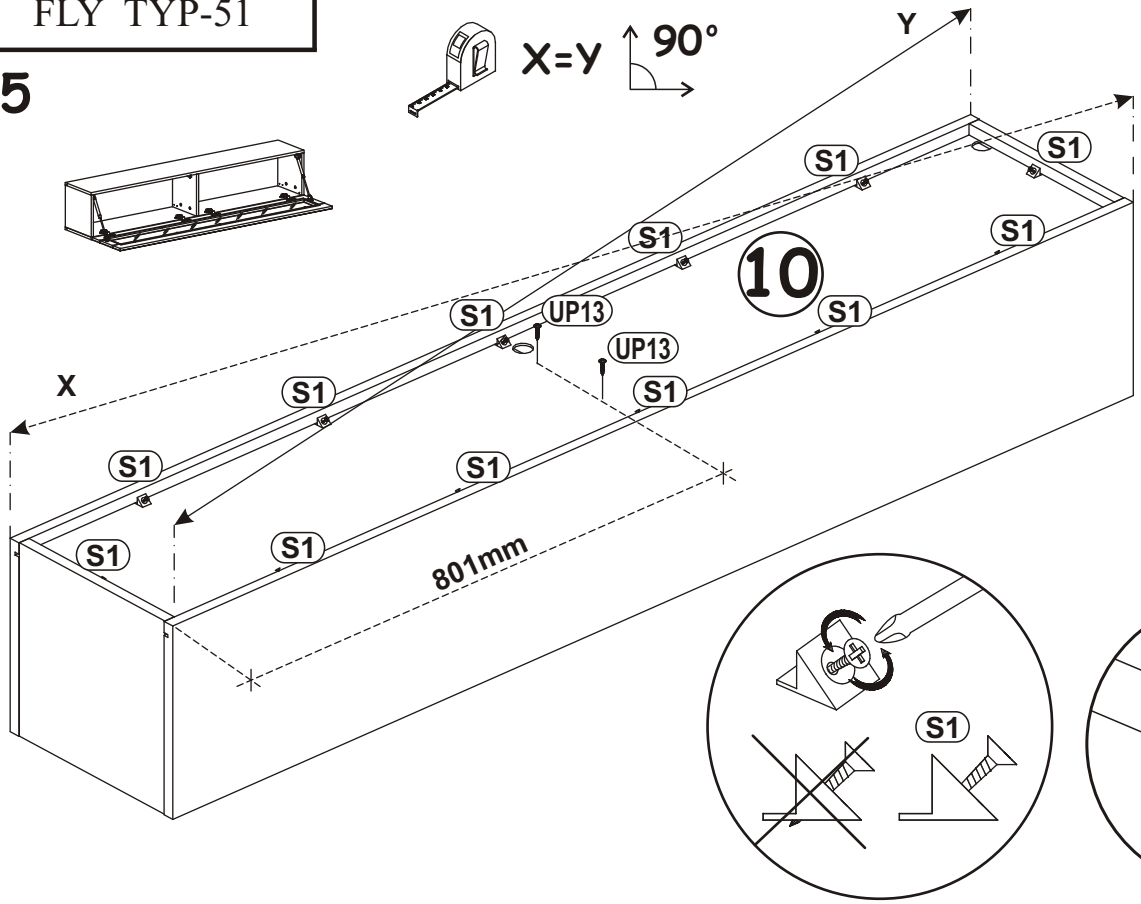

UP13 x2	UPØ3x16
S1 x12	

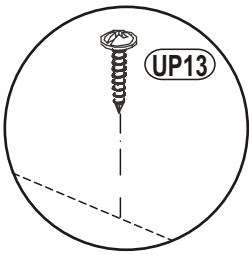

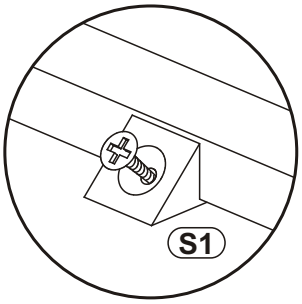

6

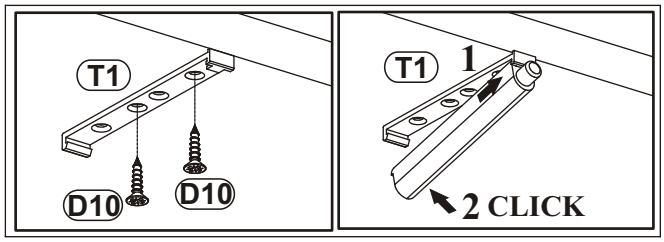

ZR1 x2	
D6 x4	USØ3,5x30
T1 x1	
D10 x2	USØ3,5x13

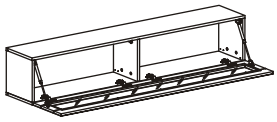

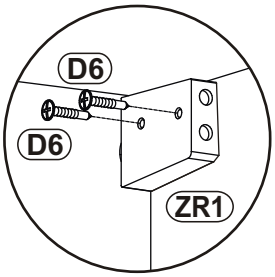

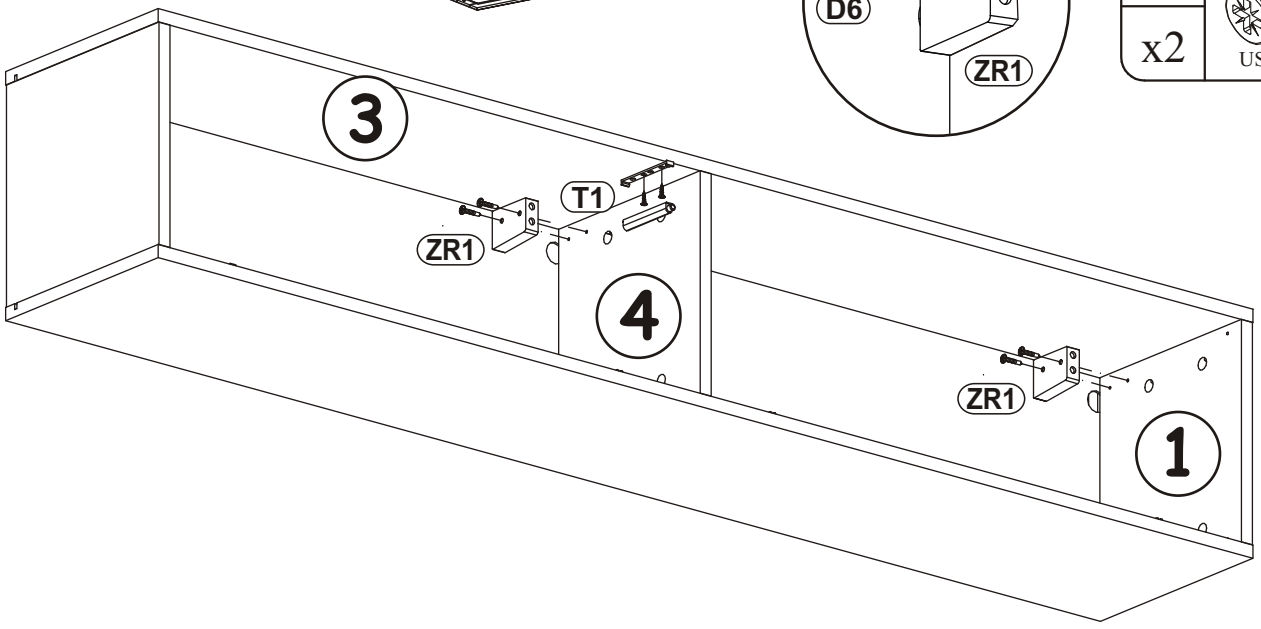

FLY TYP-51

7

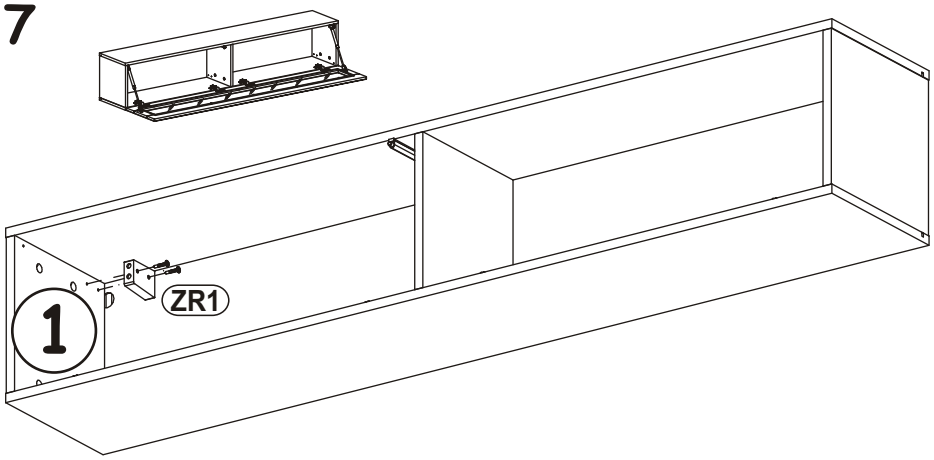

ZR1	D6
x1	x2

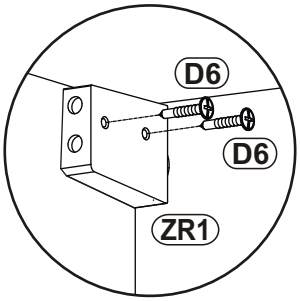

8

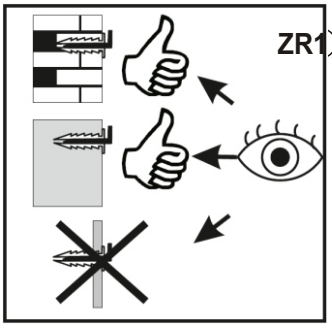

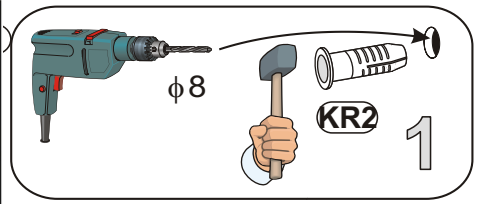

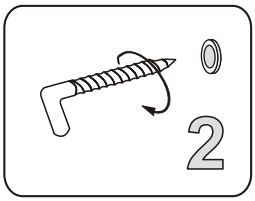

KR2
x3

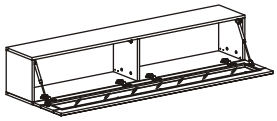

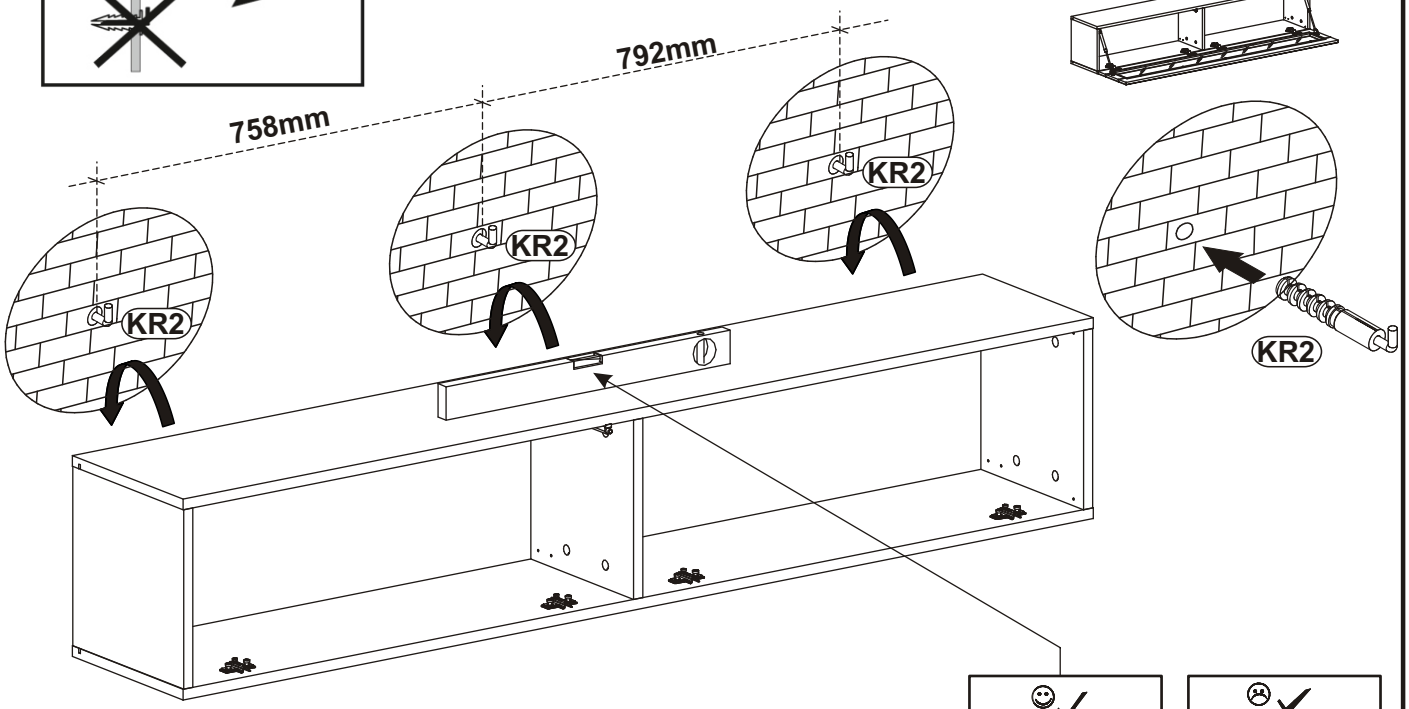

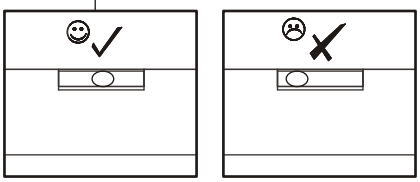

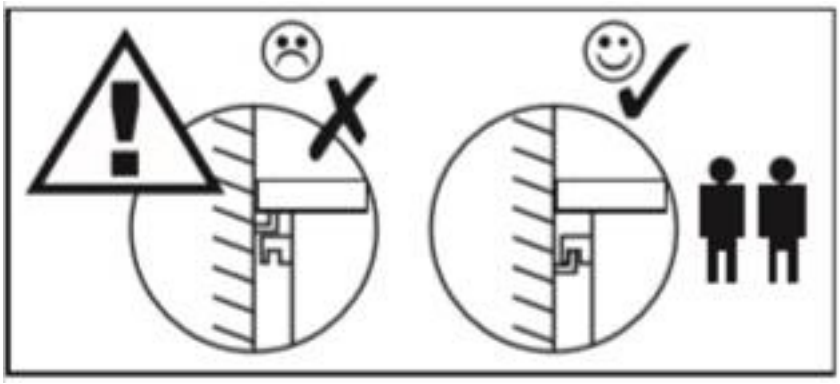

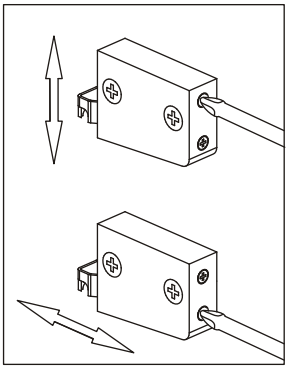

FLY TYP-51

9

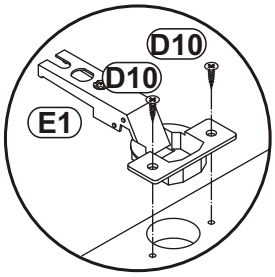

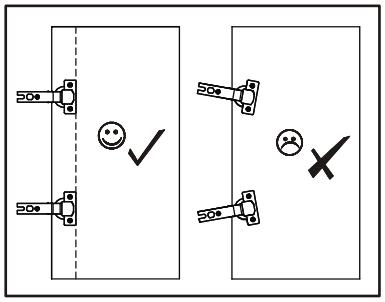

BP1	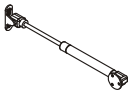	
x2		

E1	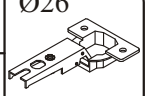	Ø26
x4		H=0

BO1	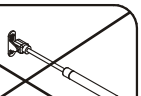	
x2		

D10		
x12		USØ3,5x13

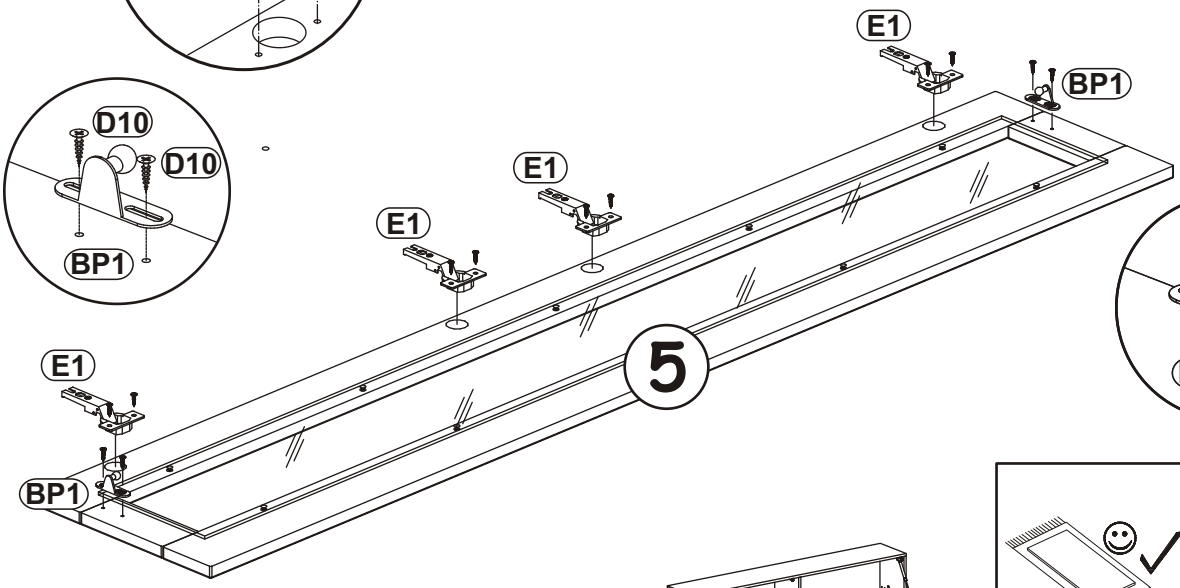

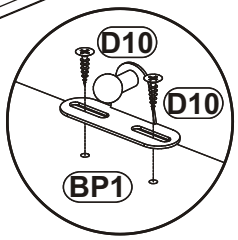

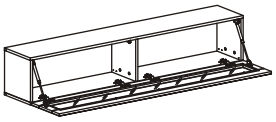

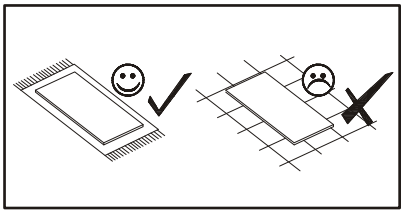

10

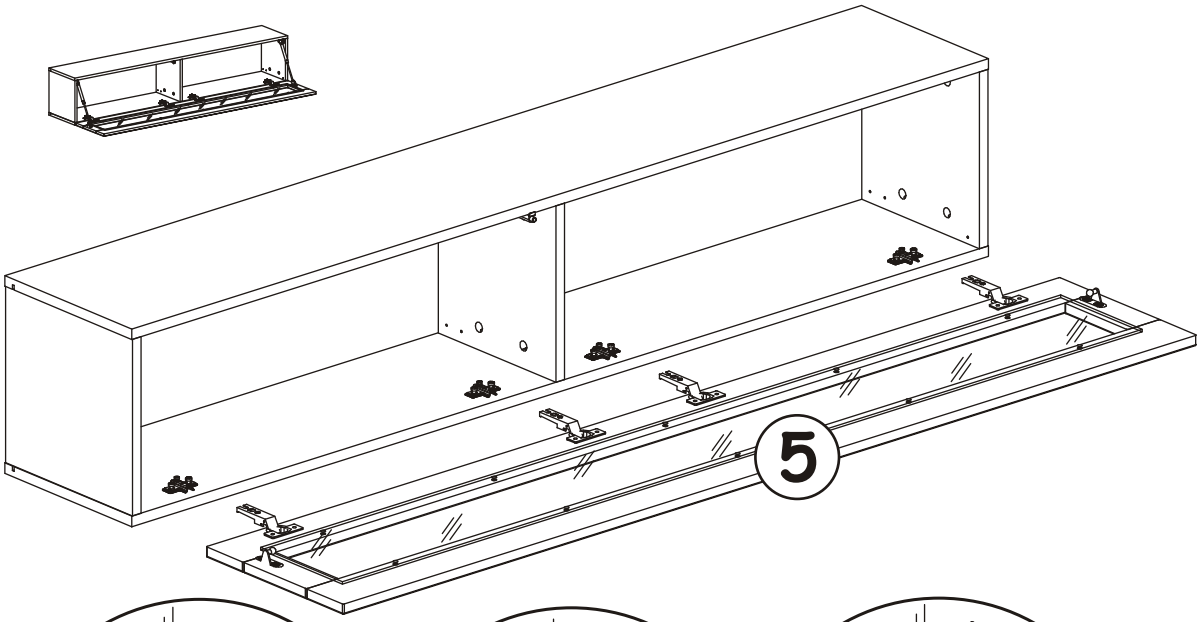

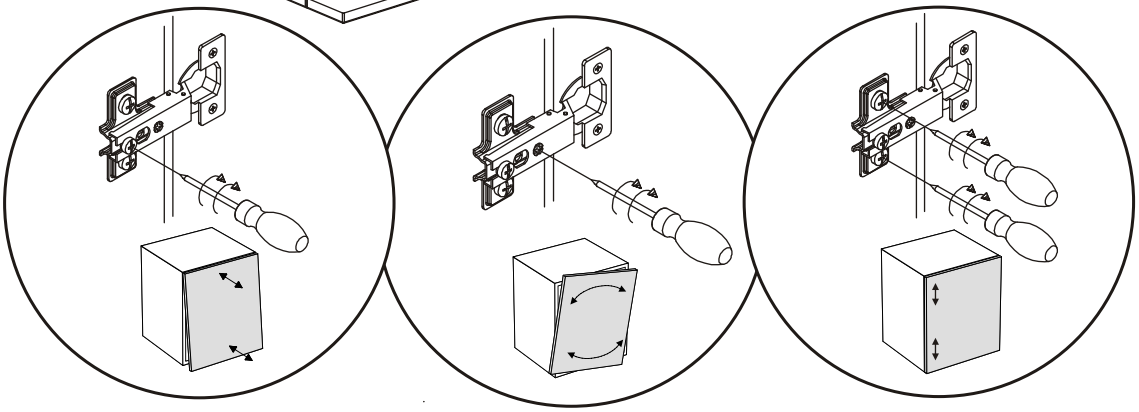

FLY TYP-51

11

D10	BP1	BO1
x6	x2	x2

USØ3,5x13

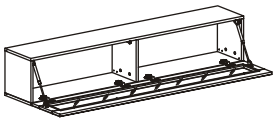

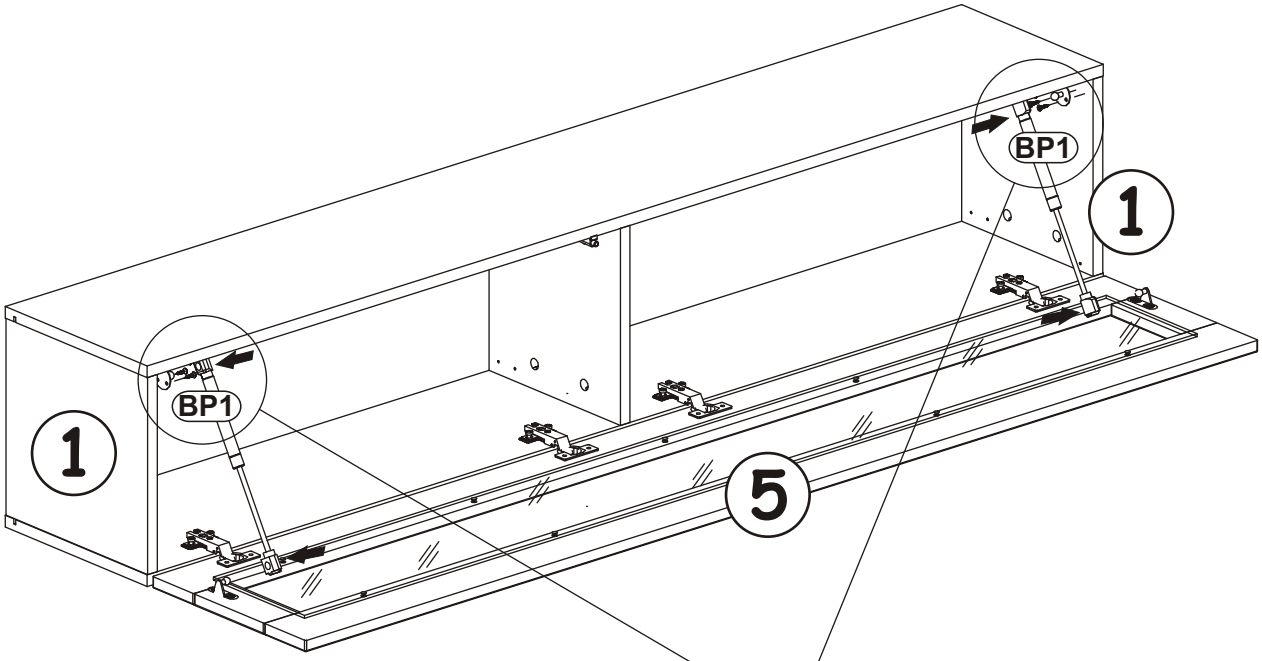

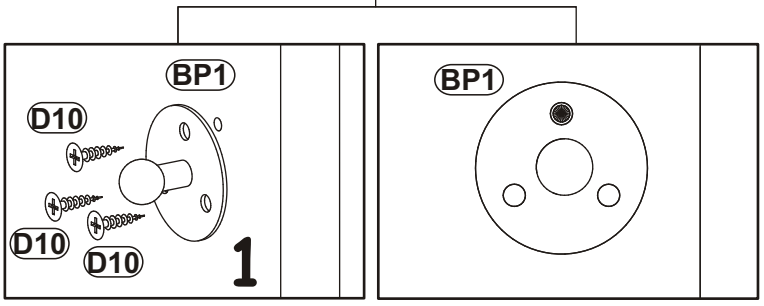

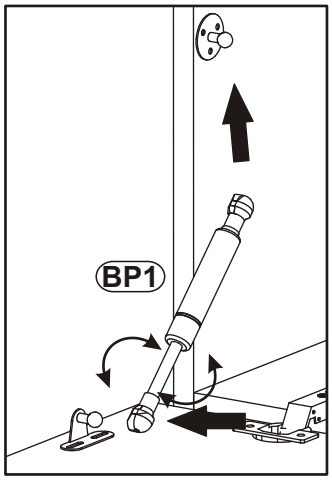

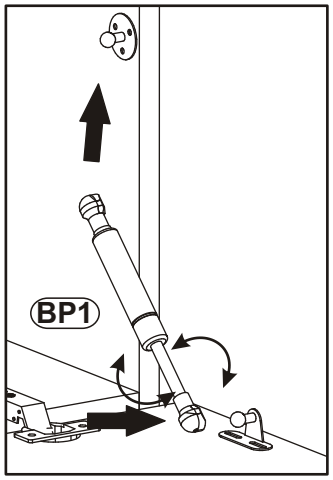

12

a)

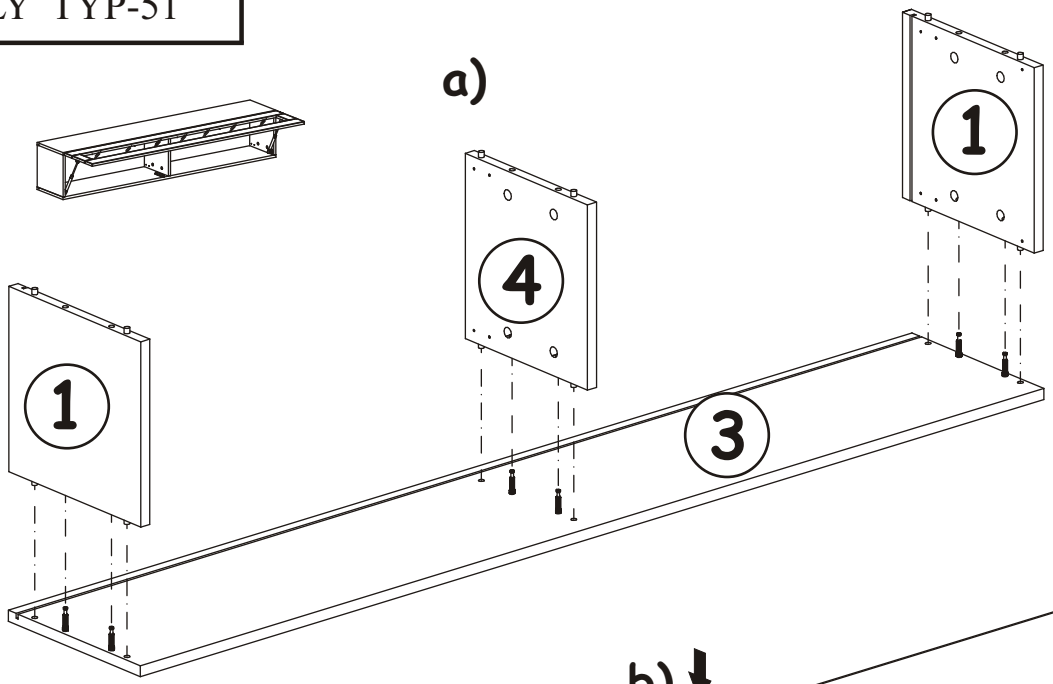

G5 x12

b)

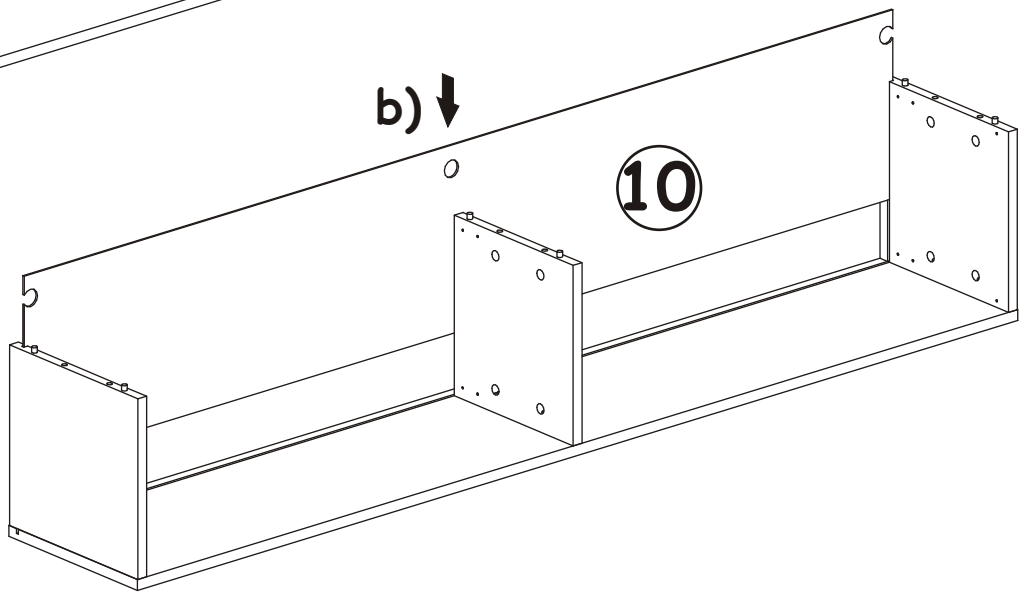

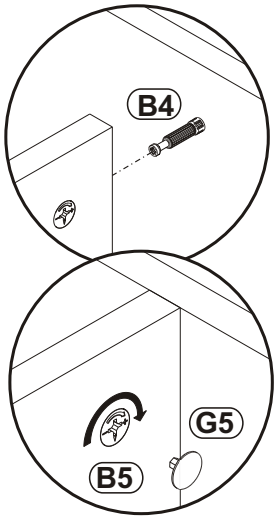

c)

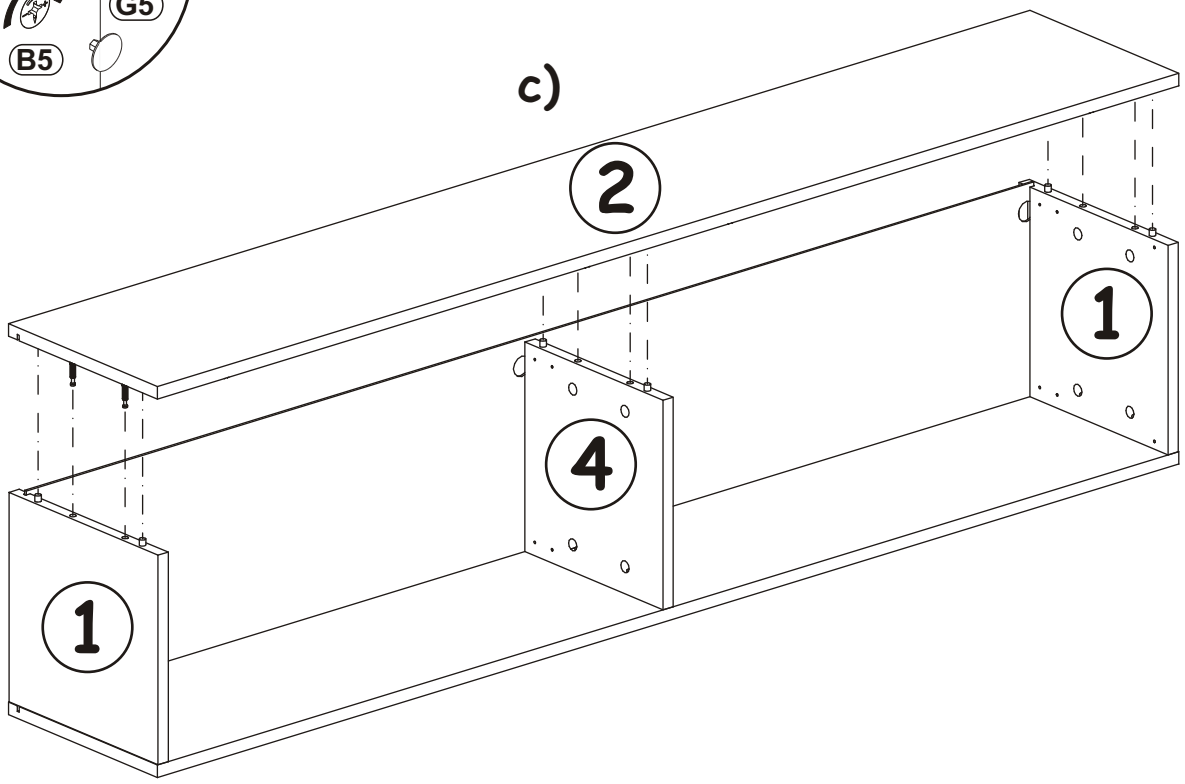

FLY TYP-51

13

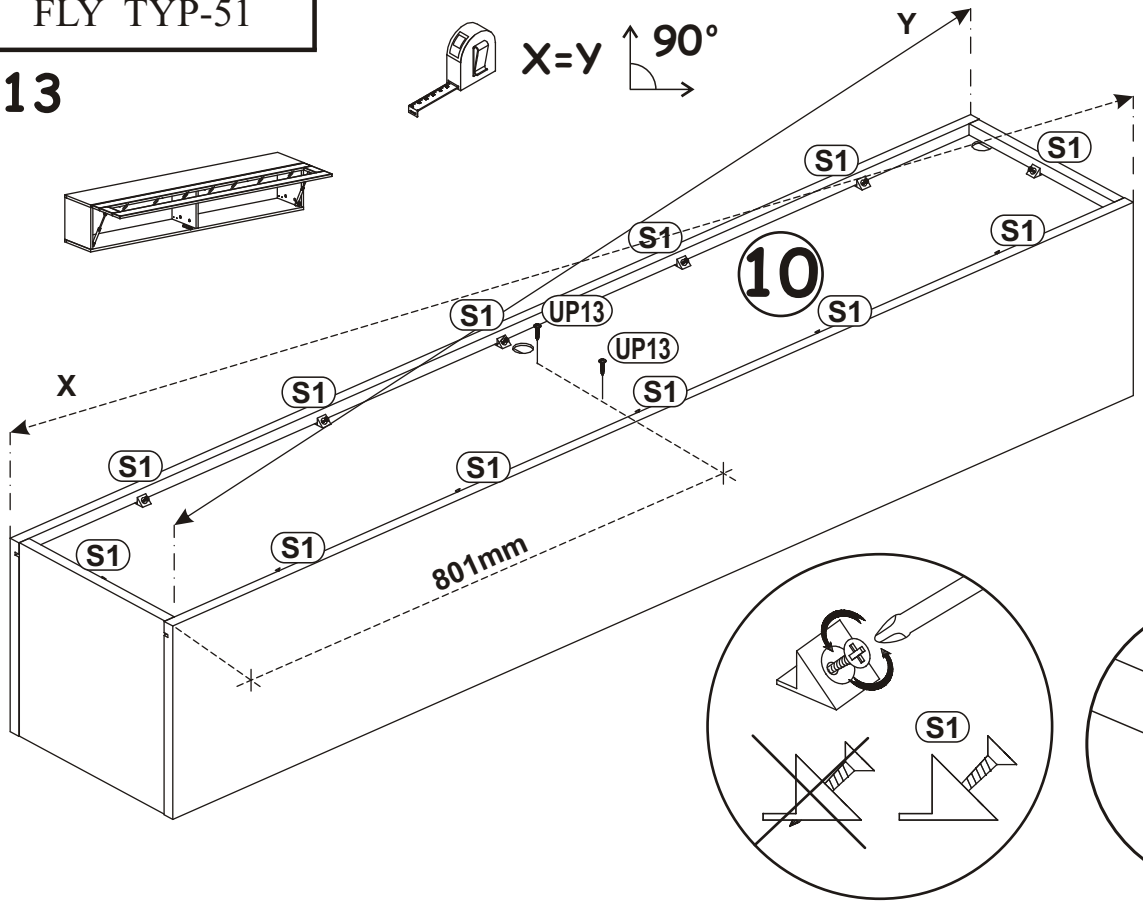

UP13	
x2	UPØ3x16

S1	
x12	

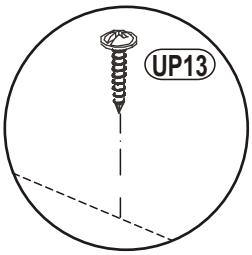

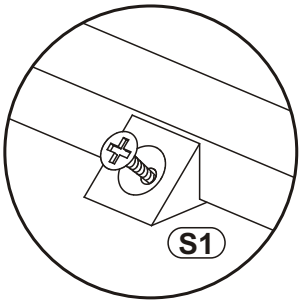

14

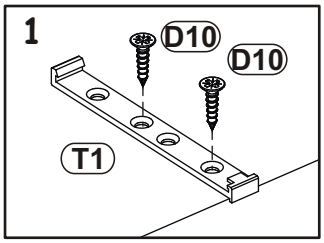

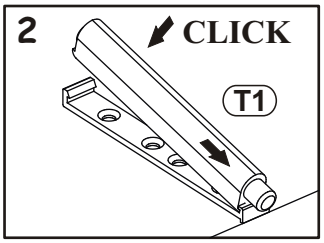

ZR1	
x2	

D6	
x4	USØ3,5x30

T1	
x1	

D10	
x2	USØ3,5x13

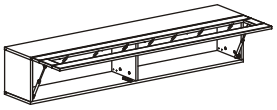

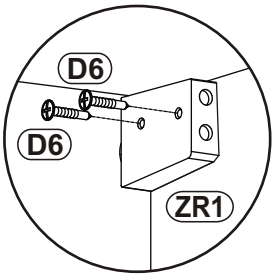

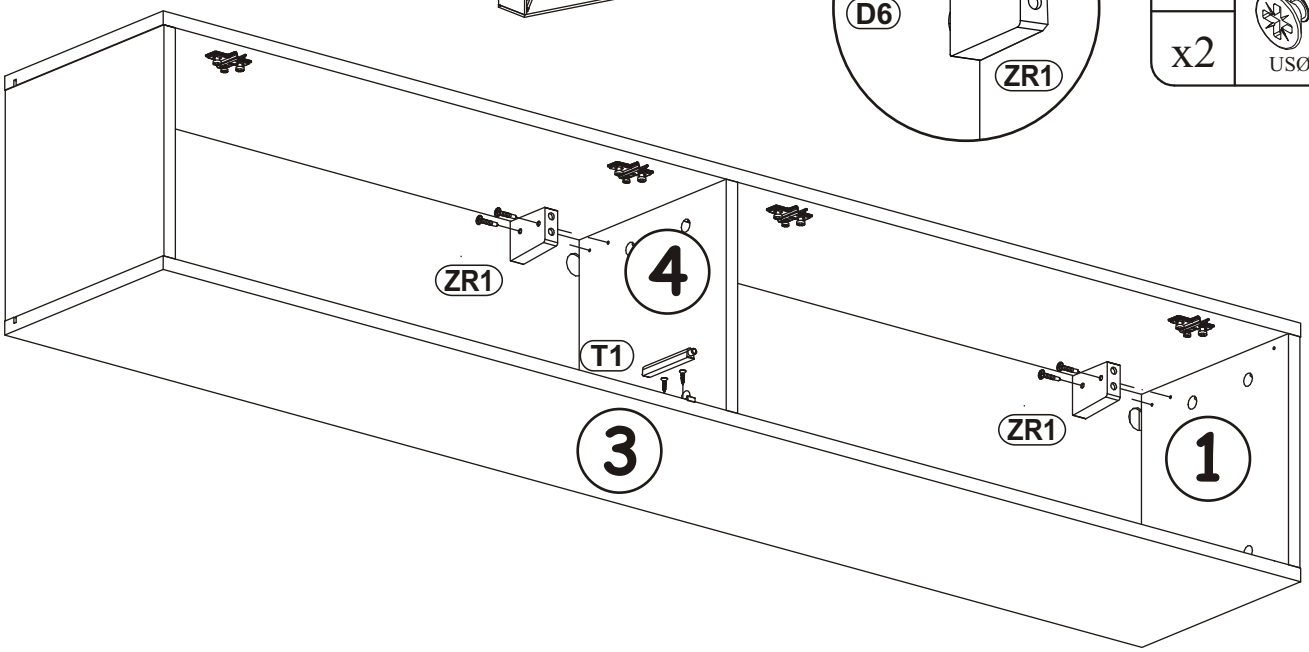

15

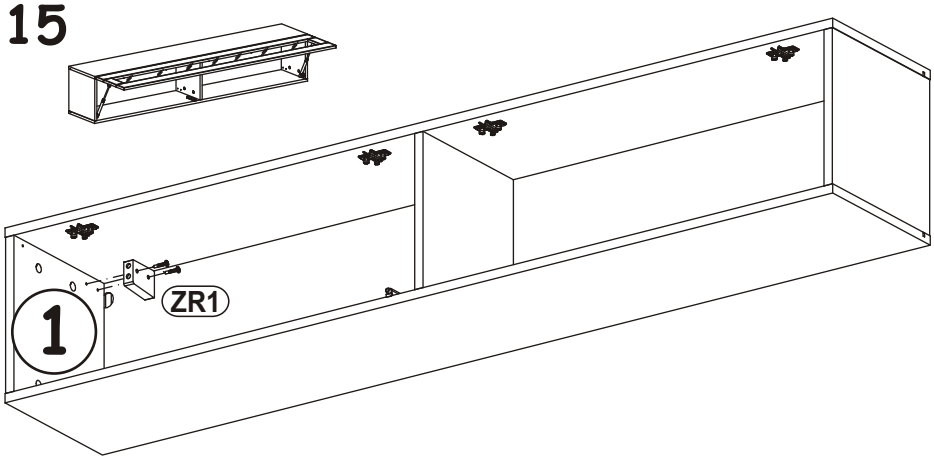

ZR1	D6
x1	x2

USØ3,5x30

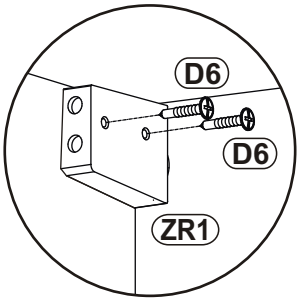

16

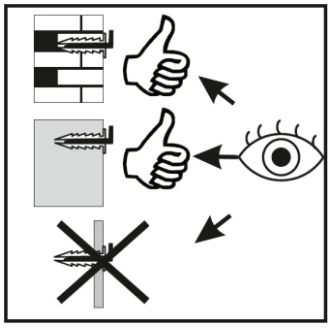

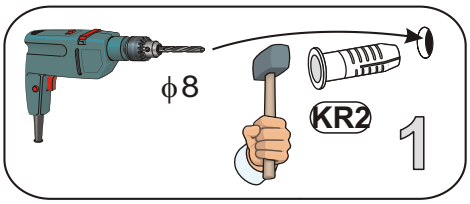

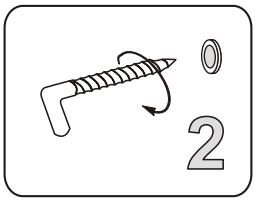

KR2
x3

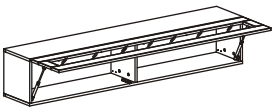

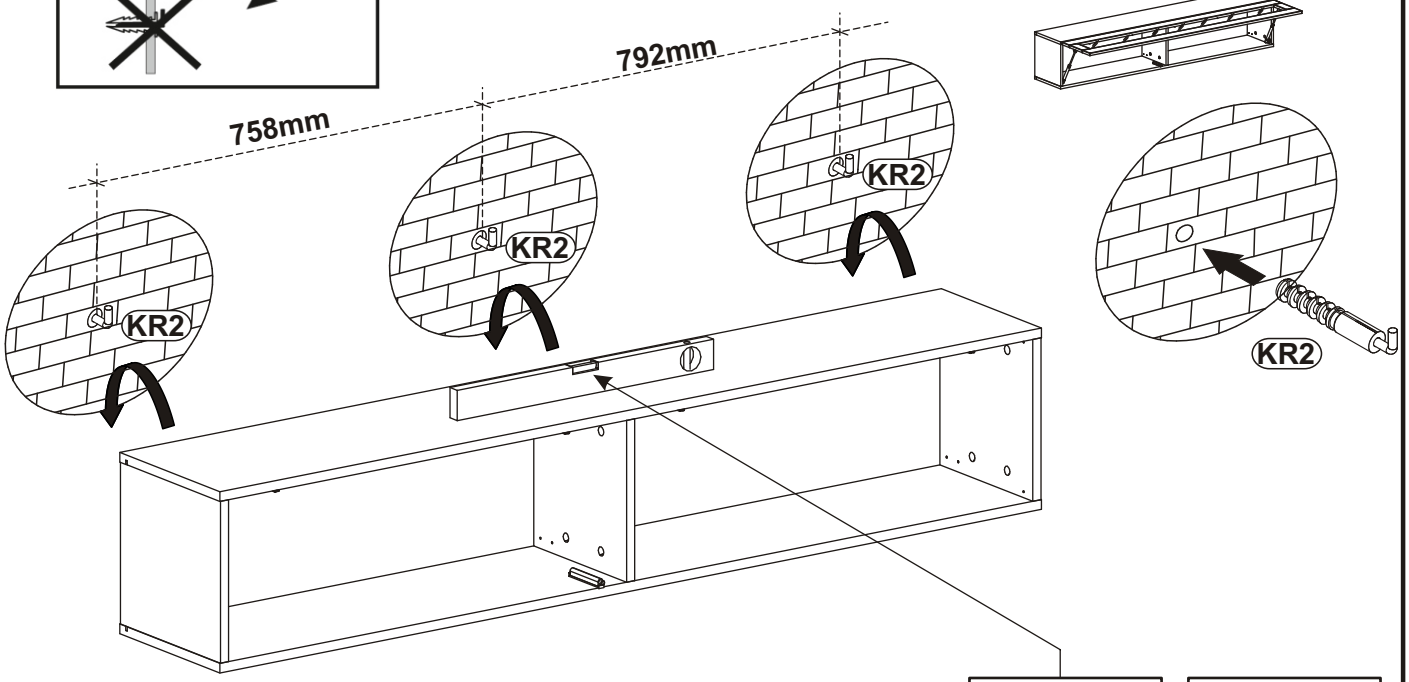

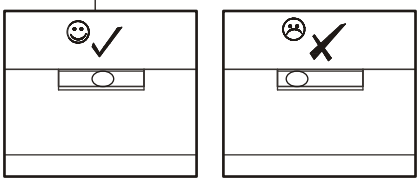

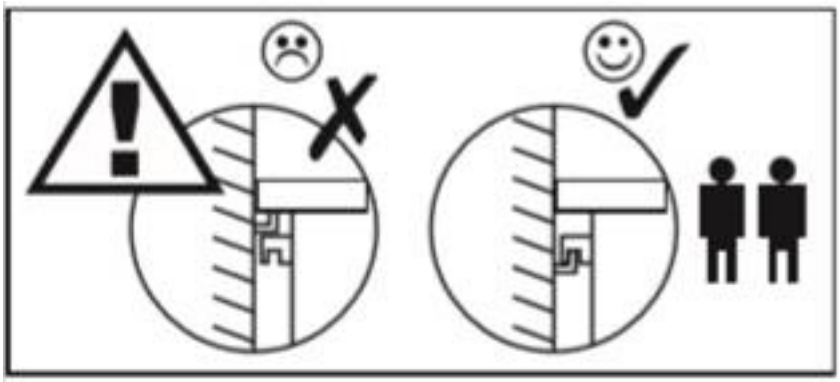

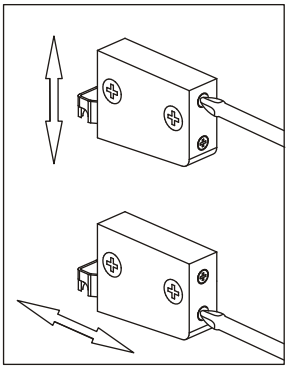

FLY TYP-51

17

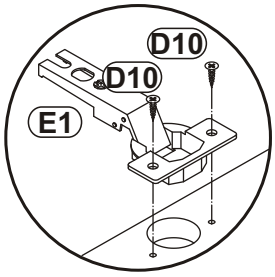

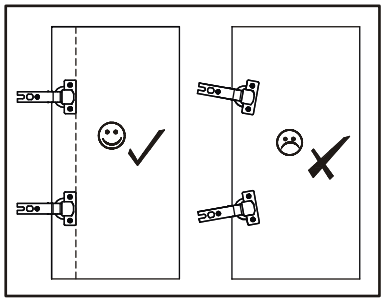

BP1 x2	E1 x4 Ø26 H=0
BO1 x2	D10 x12 USØ3,5x13

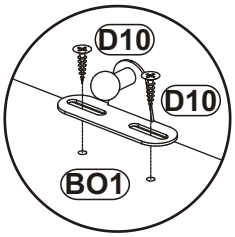

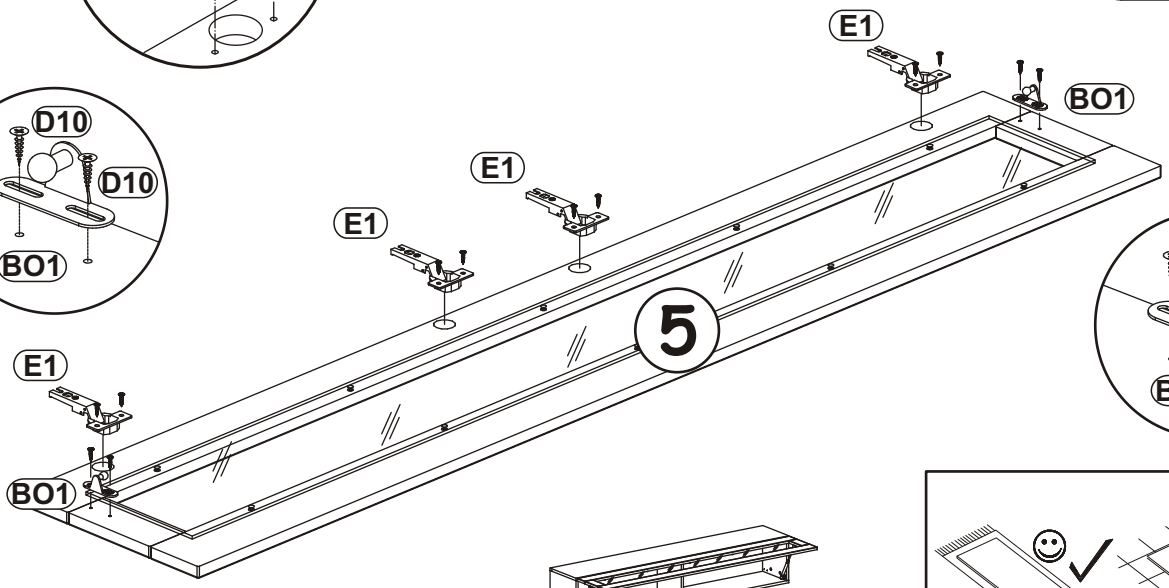

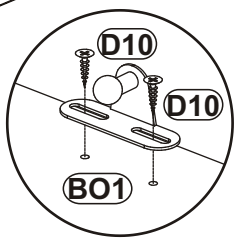

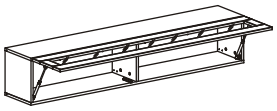

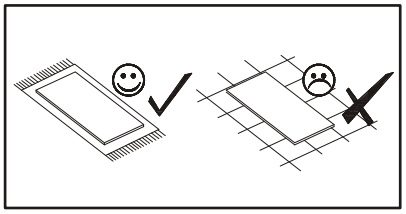

18

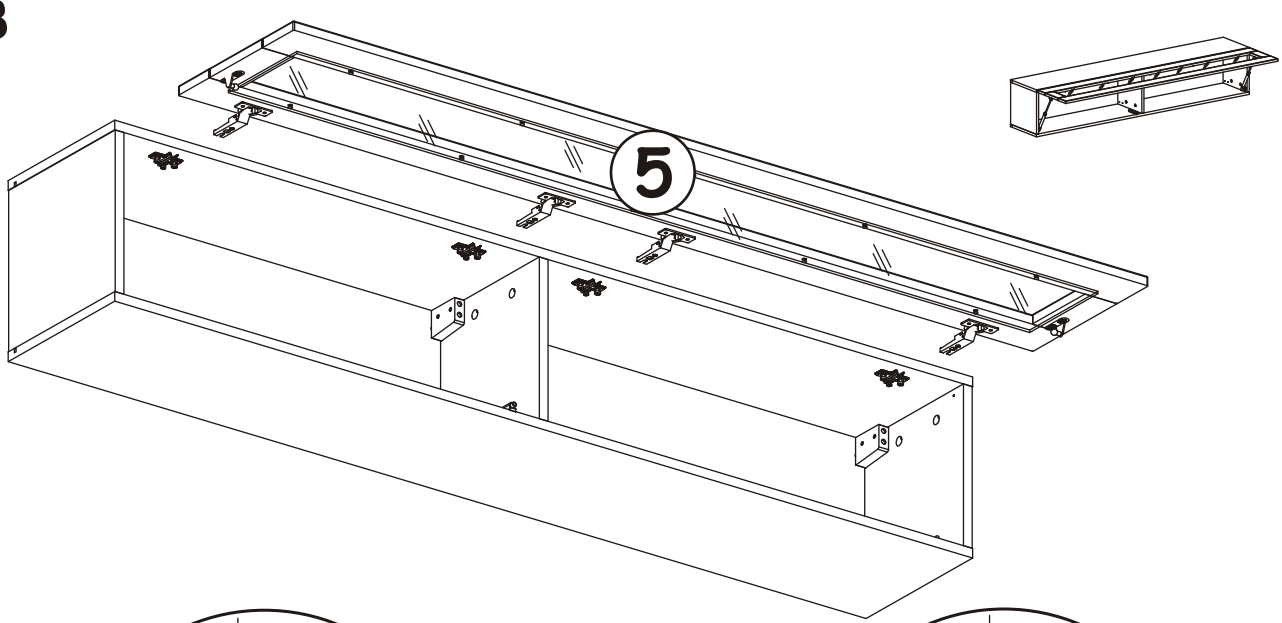

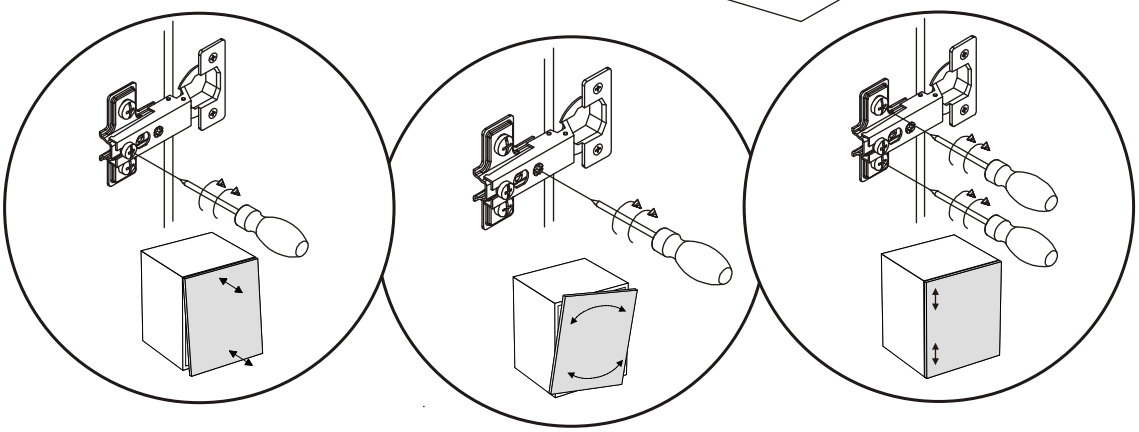

FLY TYP-51

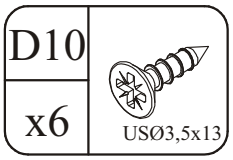
D10
x6
USØ3,5x13

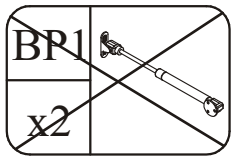
BR1
x2

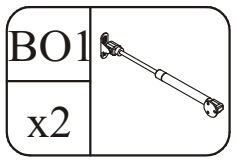
BO1
x2

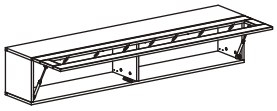

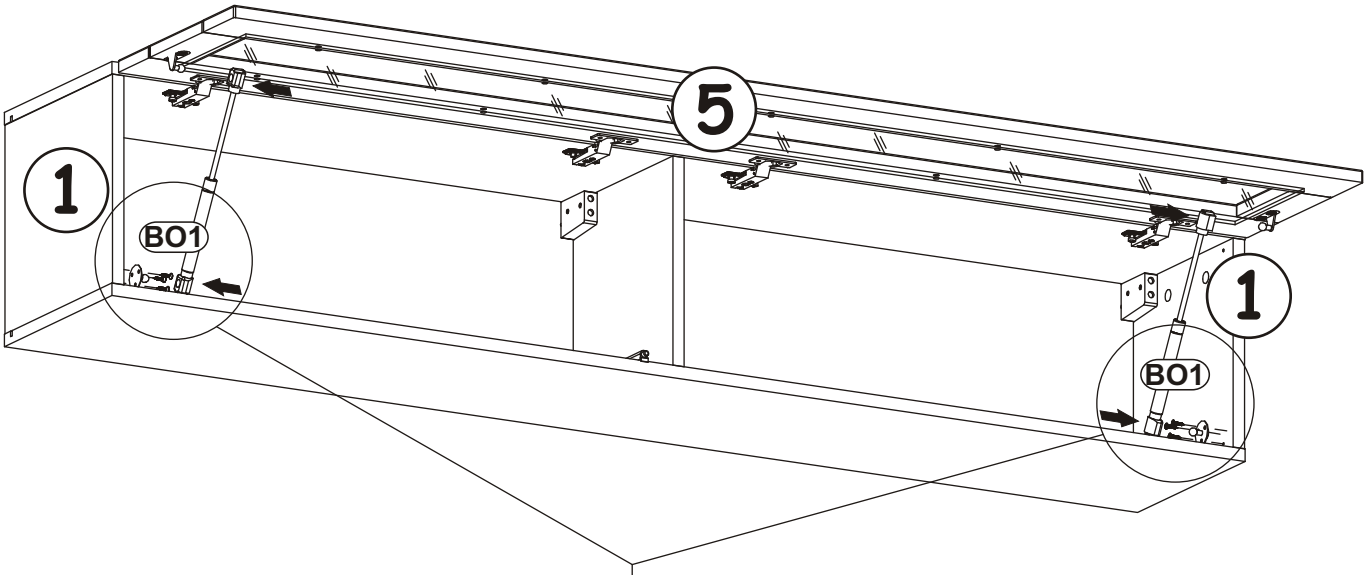
5
1
BO1
1
BO1

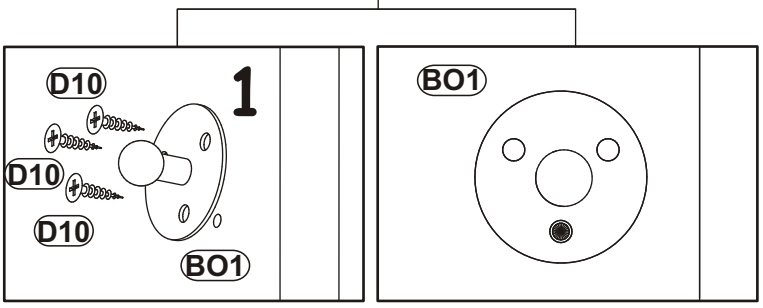
D10
1
D10
D10
BO1
BO1

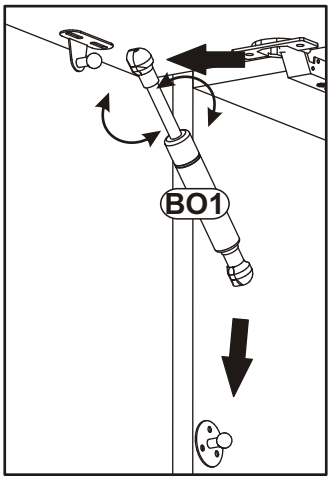
BO1

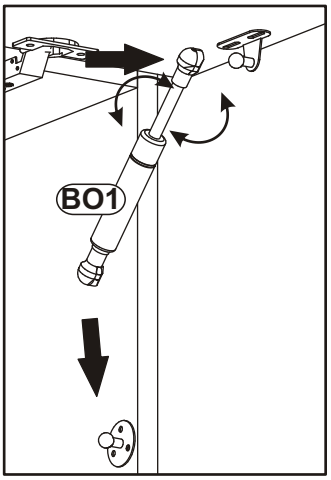
BO1

FLY 28 -- FY SBK

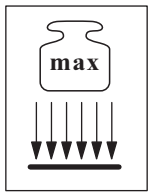

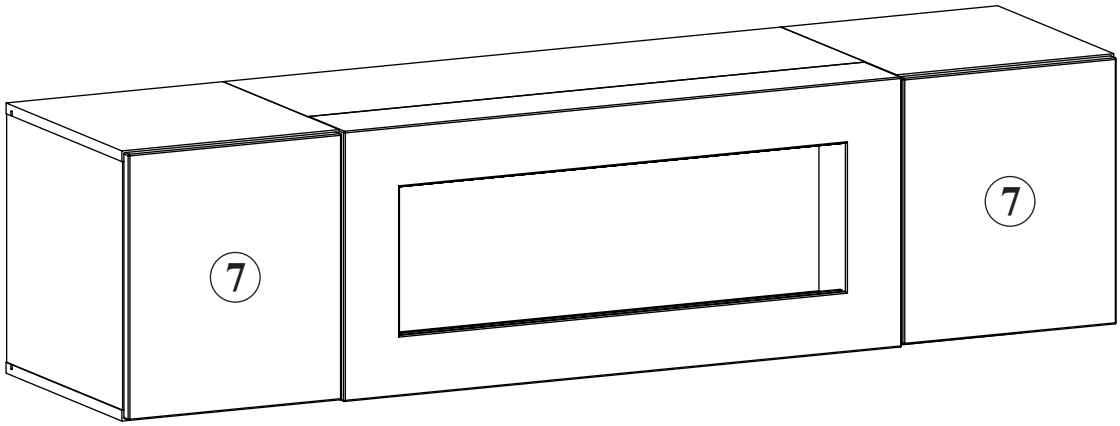

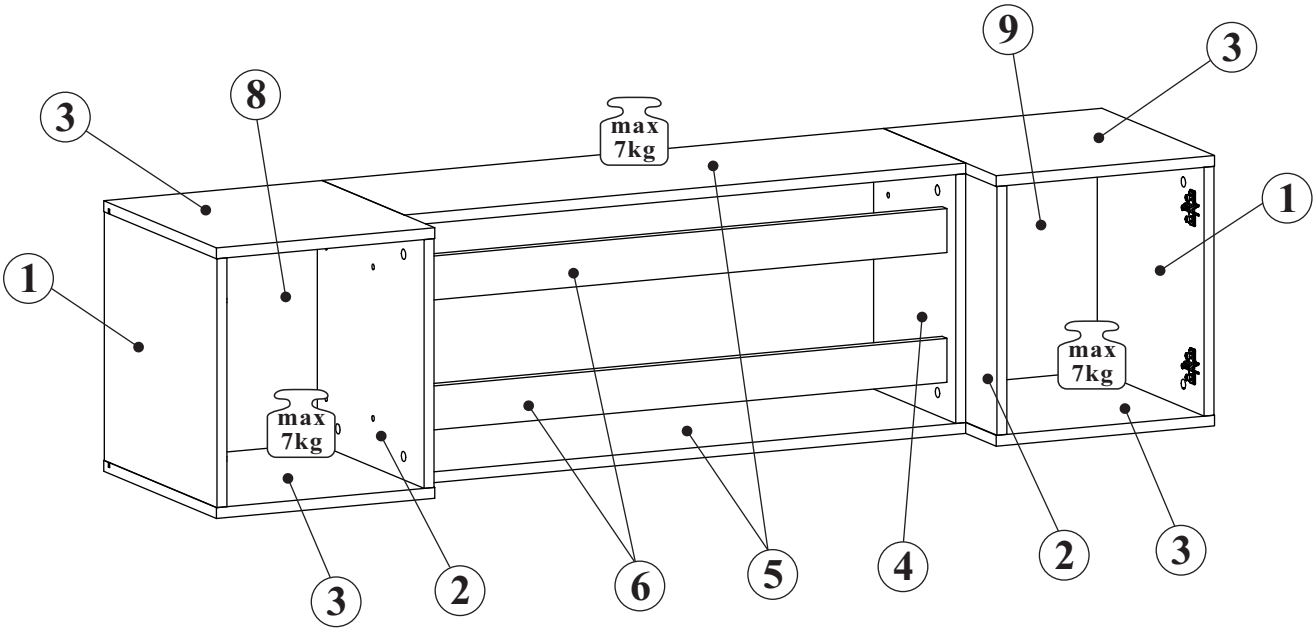

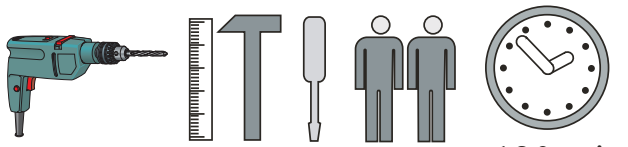

120 min

NO	Dim.		Col.-No	Qty
1	368	384	1	2
2	368	384	1	2
3	350	384	1	4
4	368	280	1	2
5	900	280	1	2
6	868	65	1	2
7	344	394	1	2
8	380	328	1	1
9	380	328	1	1

FLY 28 -- FY SBK

1

A1	B5	E2
x16	x16	x4
⌐8x36	⌐15x12	H=0

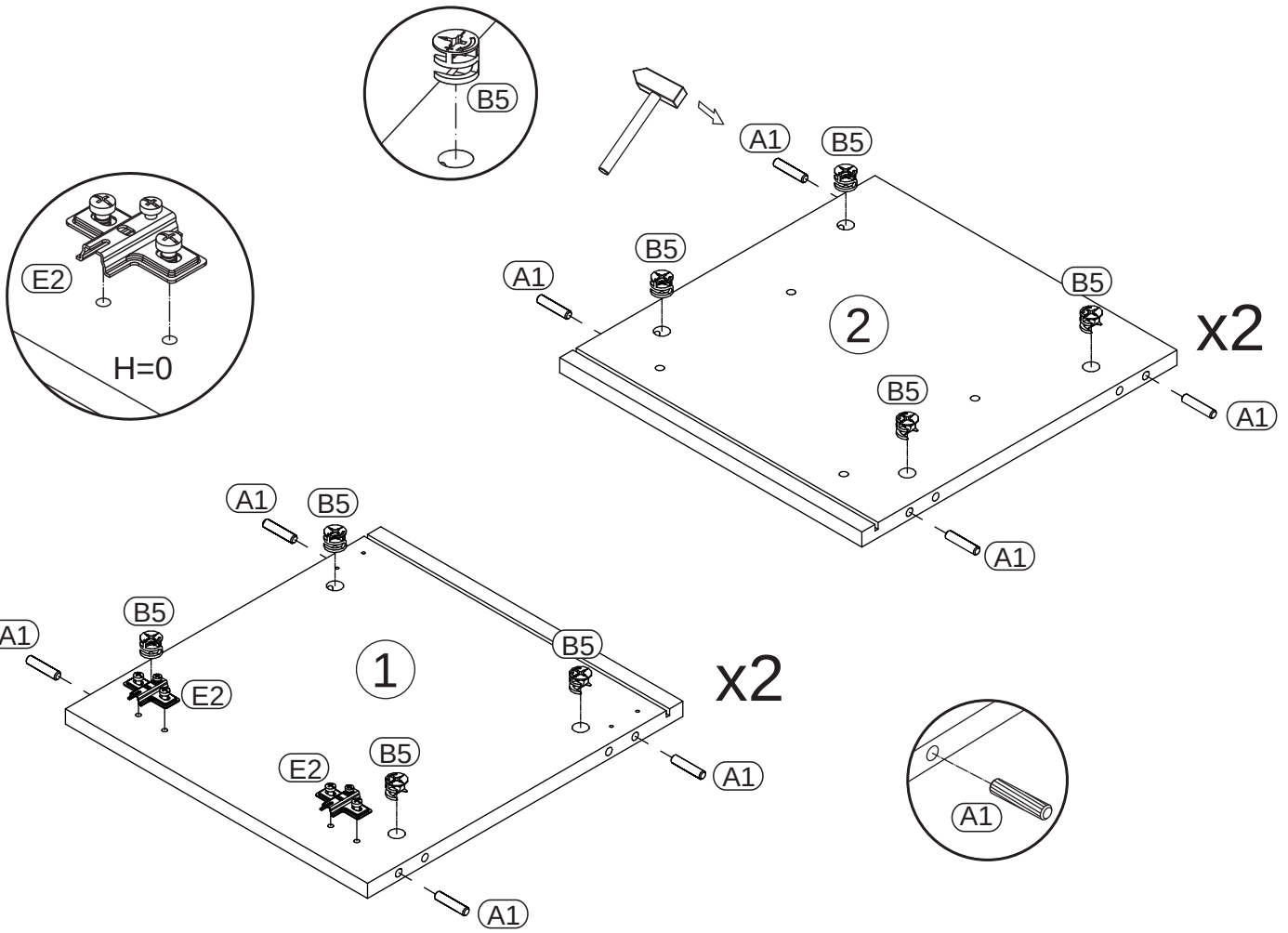

2

A1	B5	B4
x8	x8	x4
⌐8x36	⌐15x12	

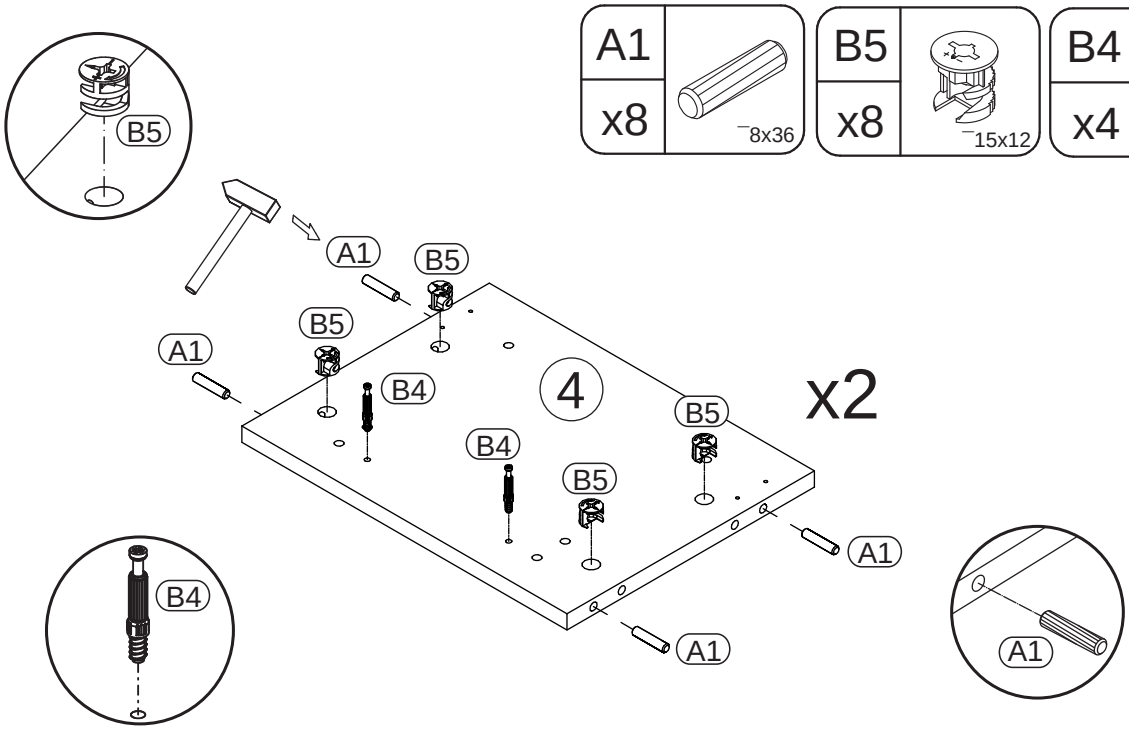

FLY 28 -- FY SBK

3

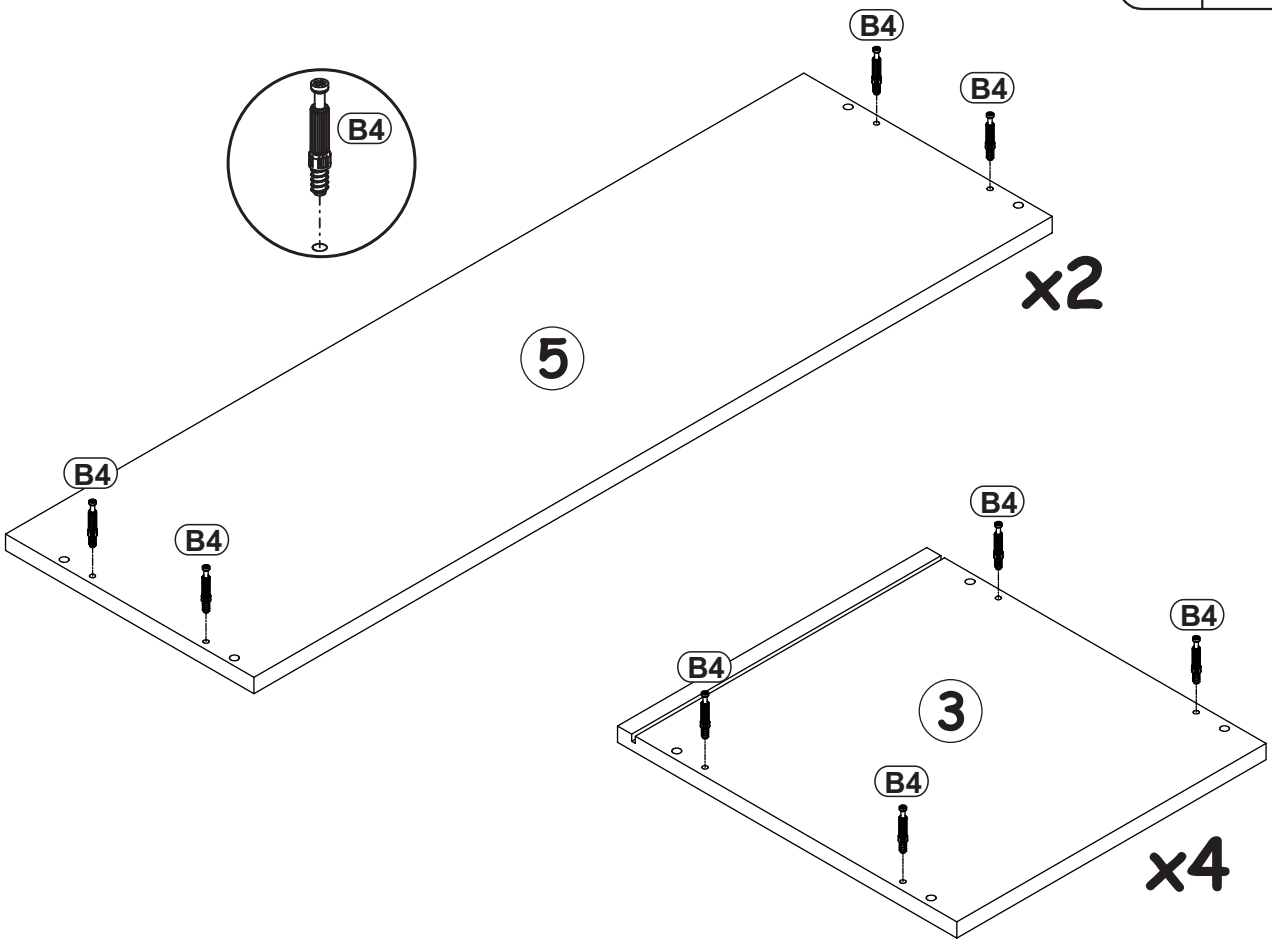

4

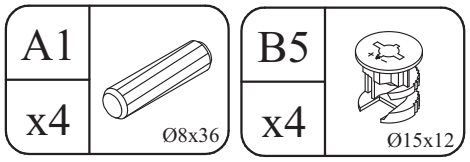

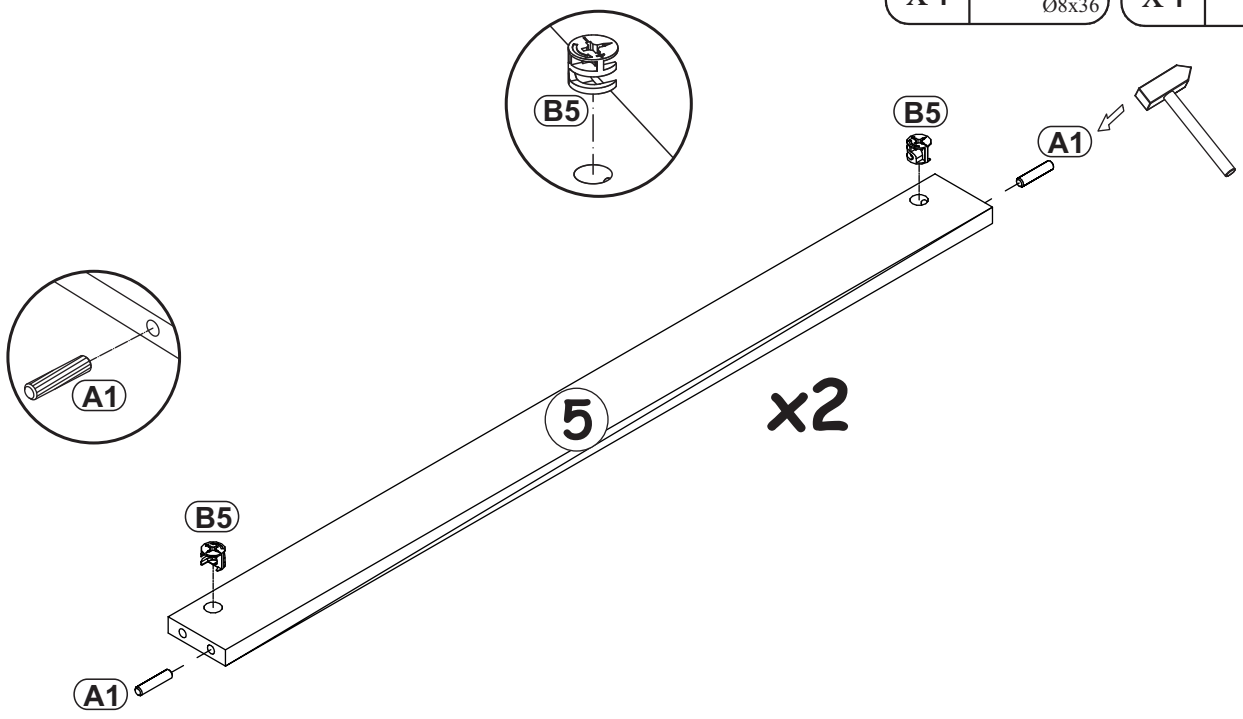

5

E1	Ø26
x4	H=0

D10	USØ3,5x13
x8	

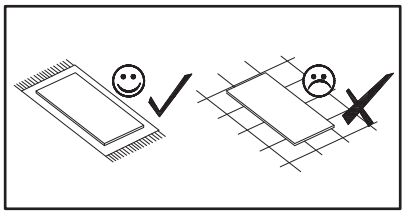

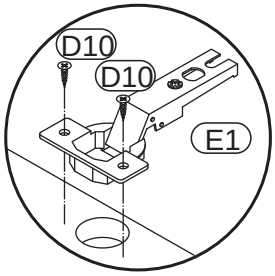

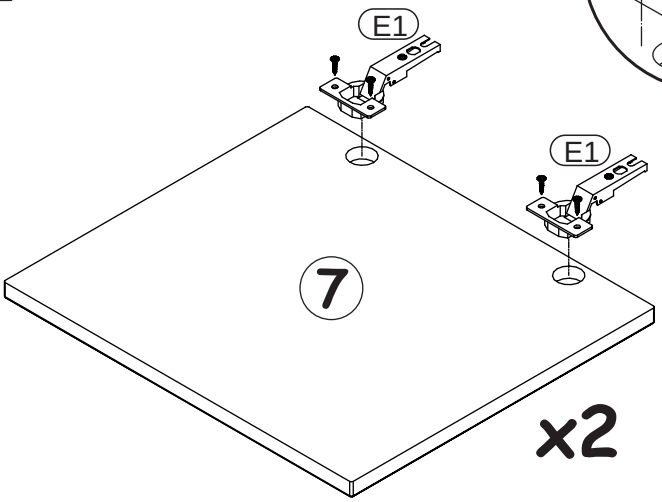

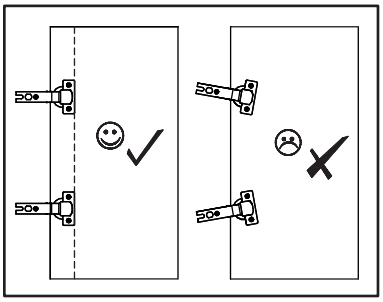

6

G5	
x4	

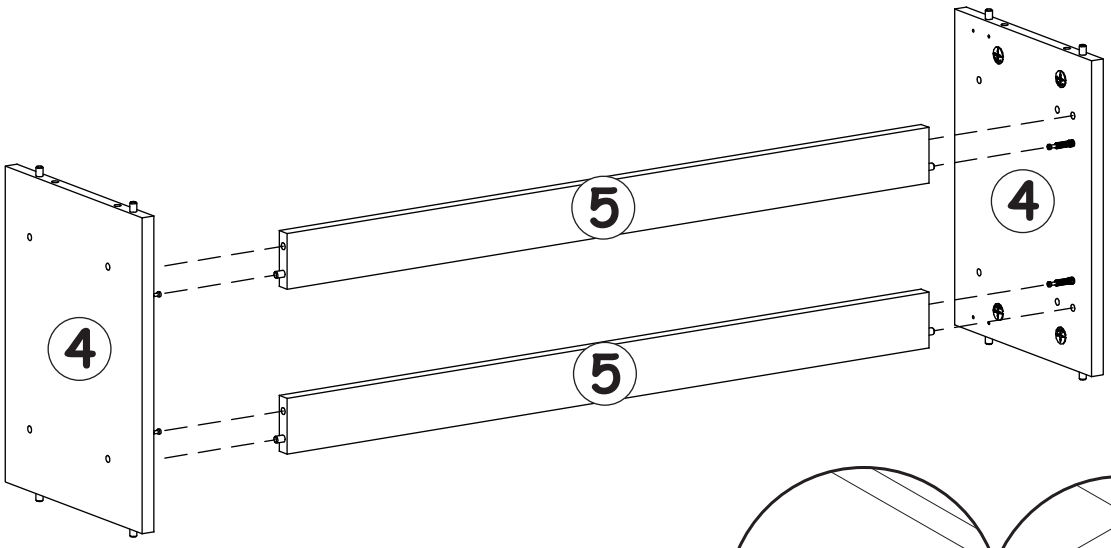

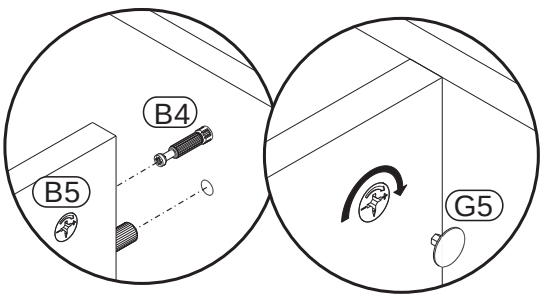

FLY 28 -- FY SBK

7

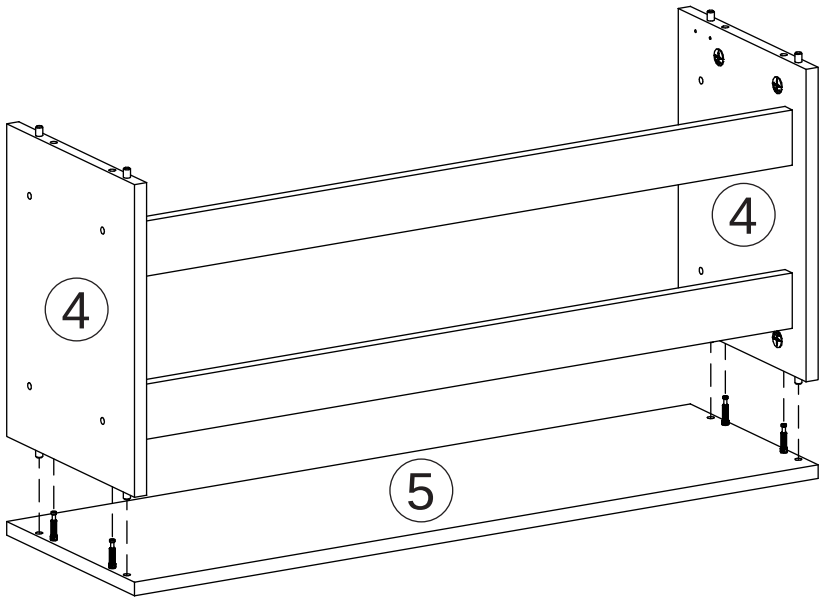

G5 x4

8

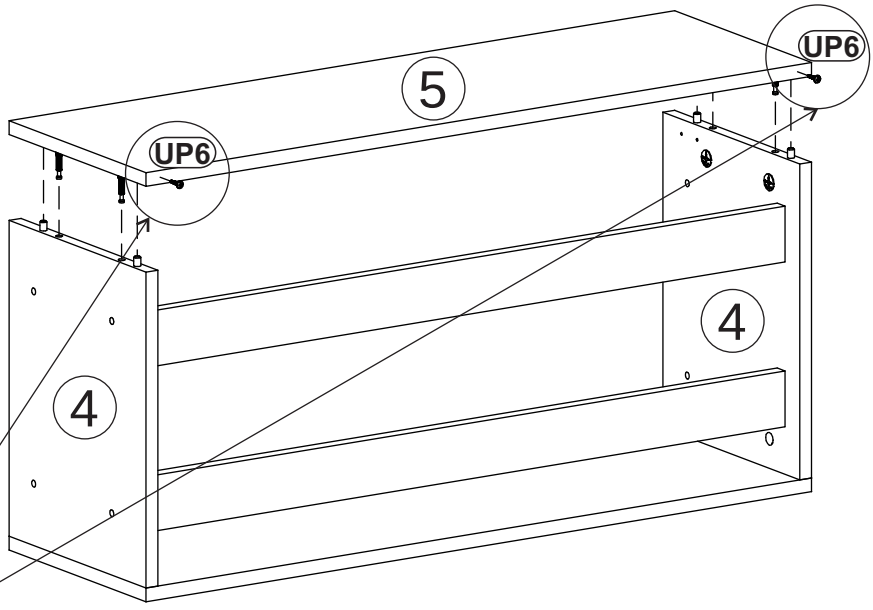

G5 x4

UP6 x2

UPØ4x30

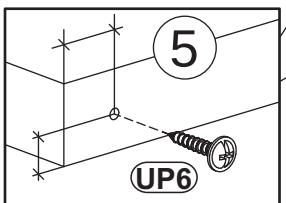

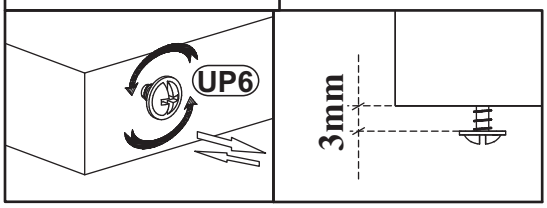

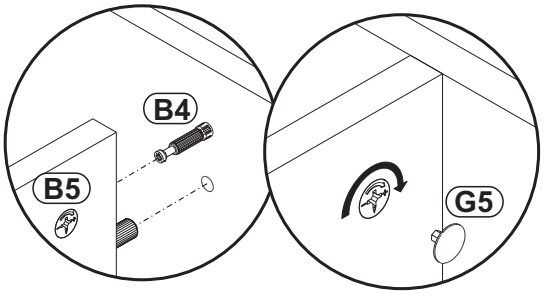

9

G5 x8

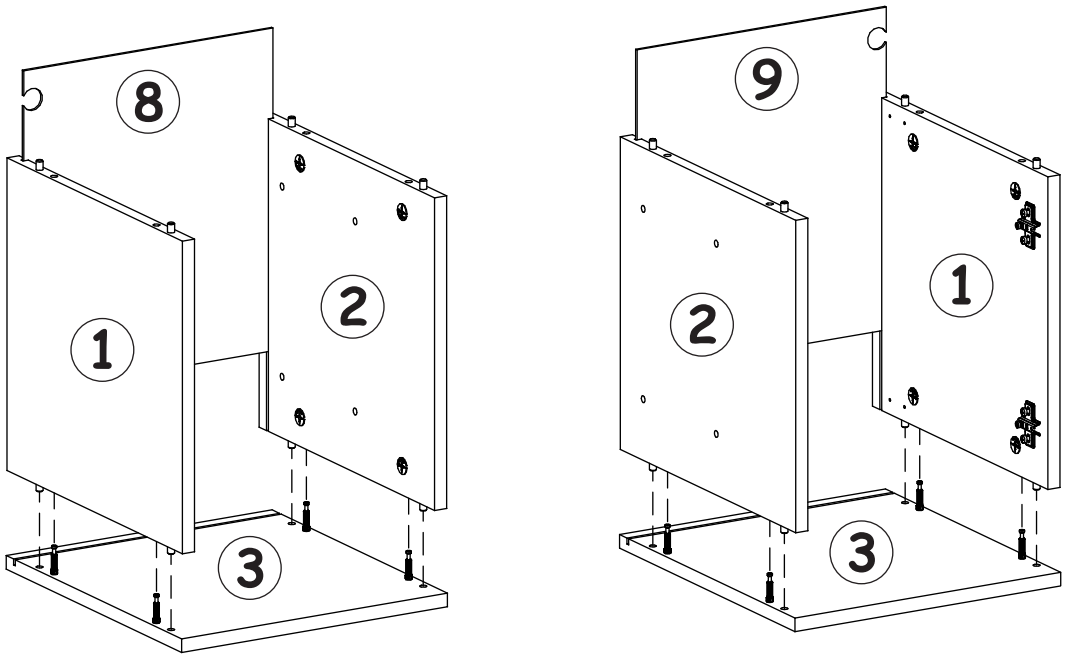

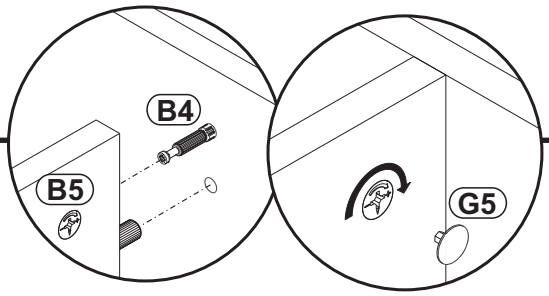

10

G5 x8

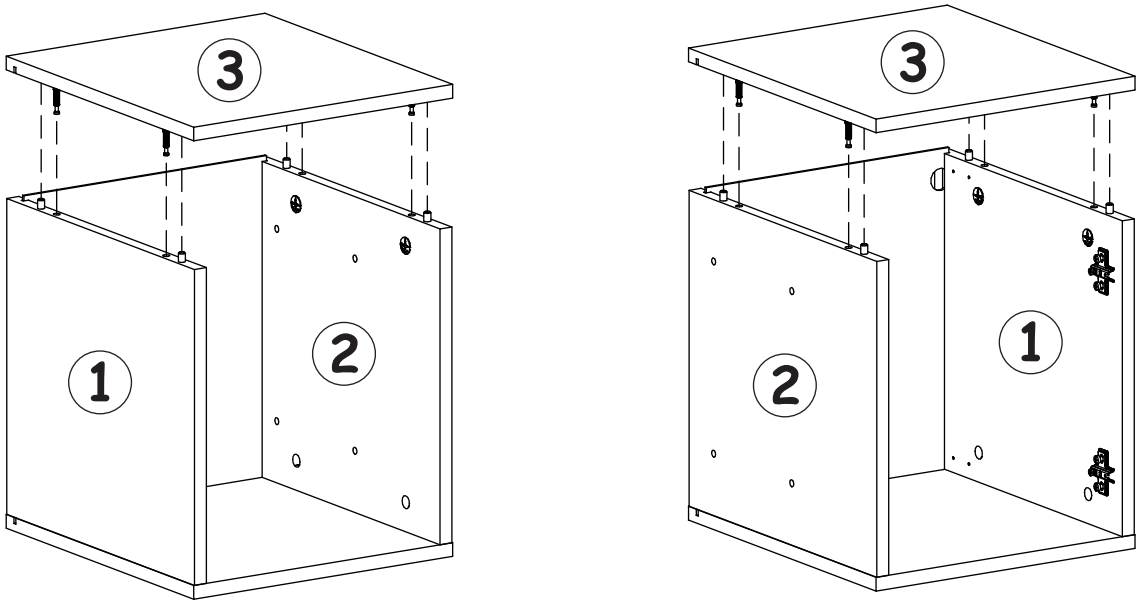

FLY 28 -- FY SBK

11

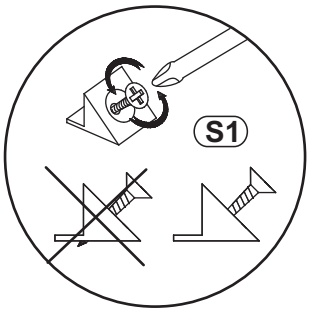

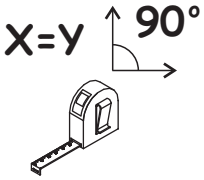

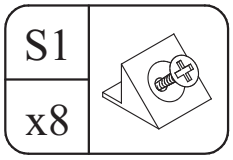

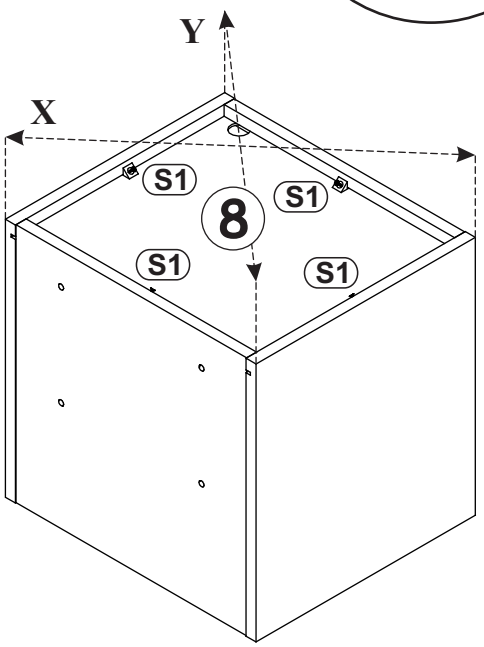

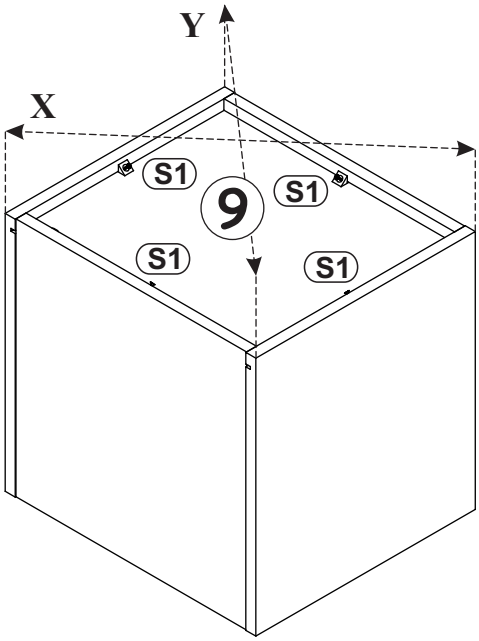

12

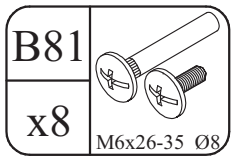

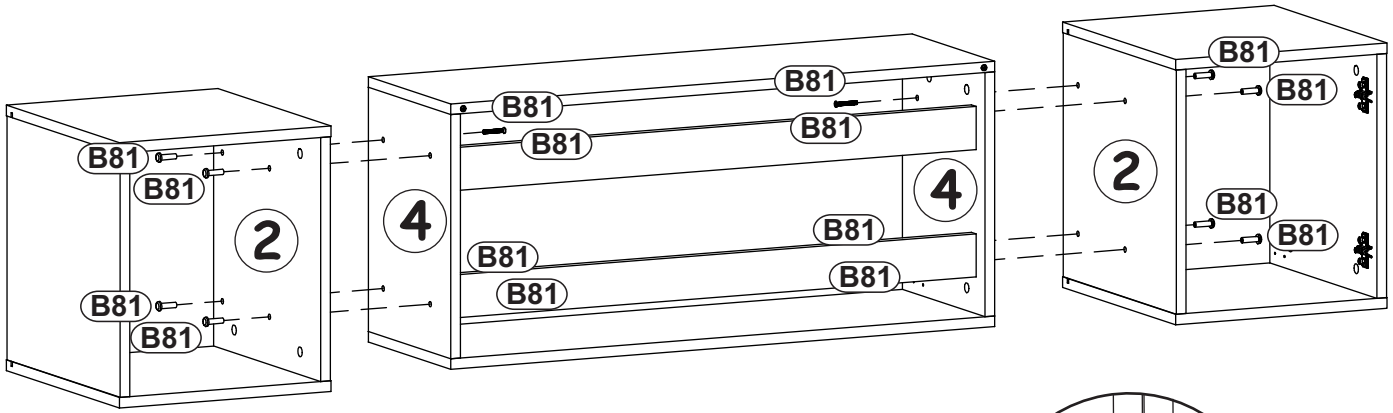

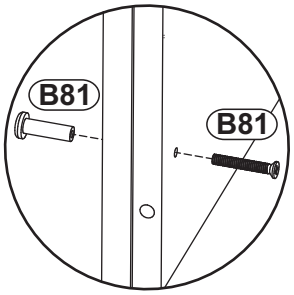

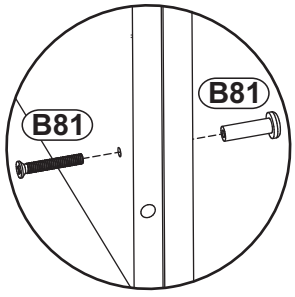

FLY 28 -- FY SBK

3

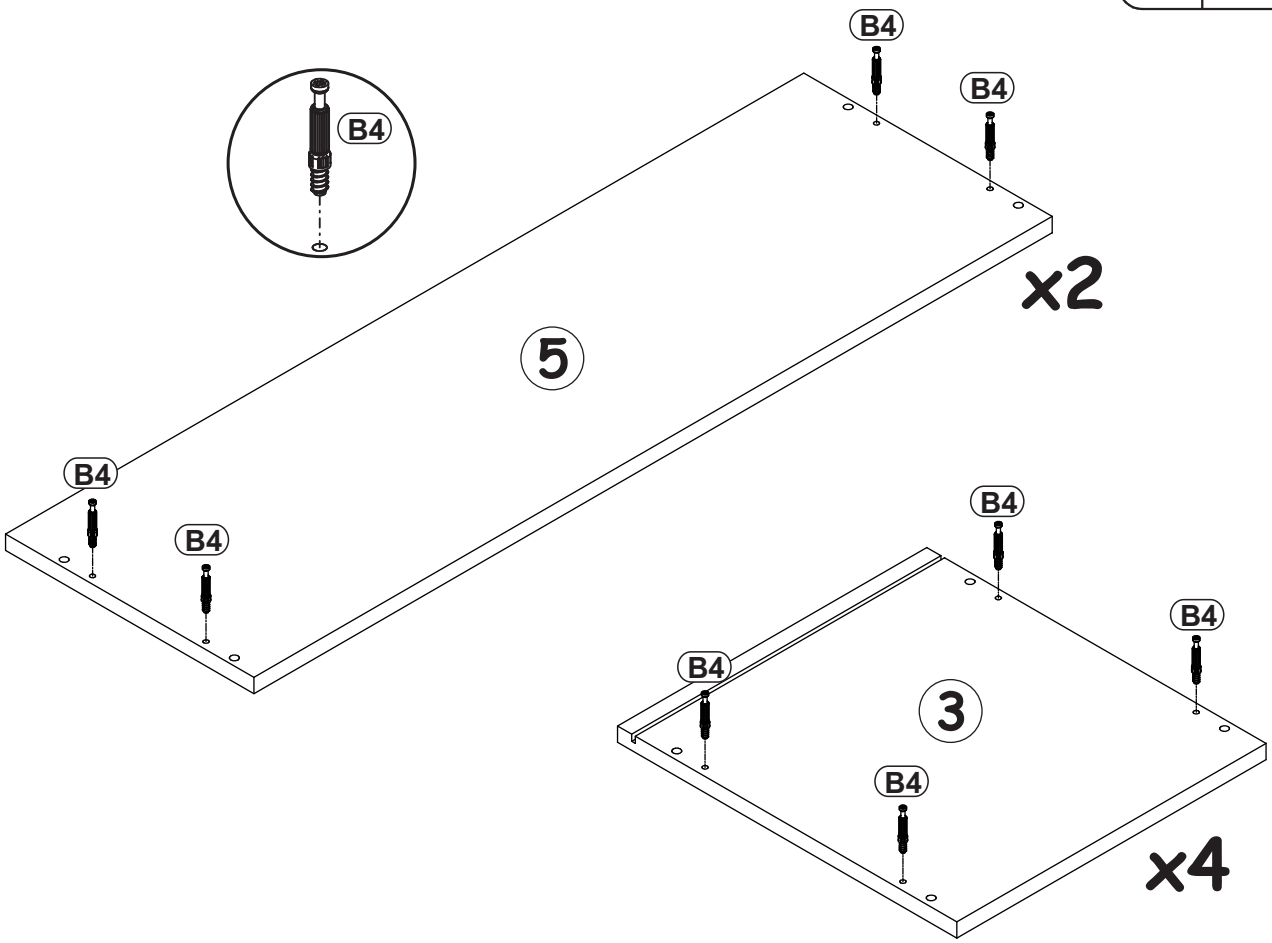

4

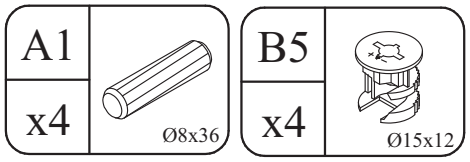

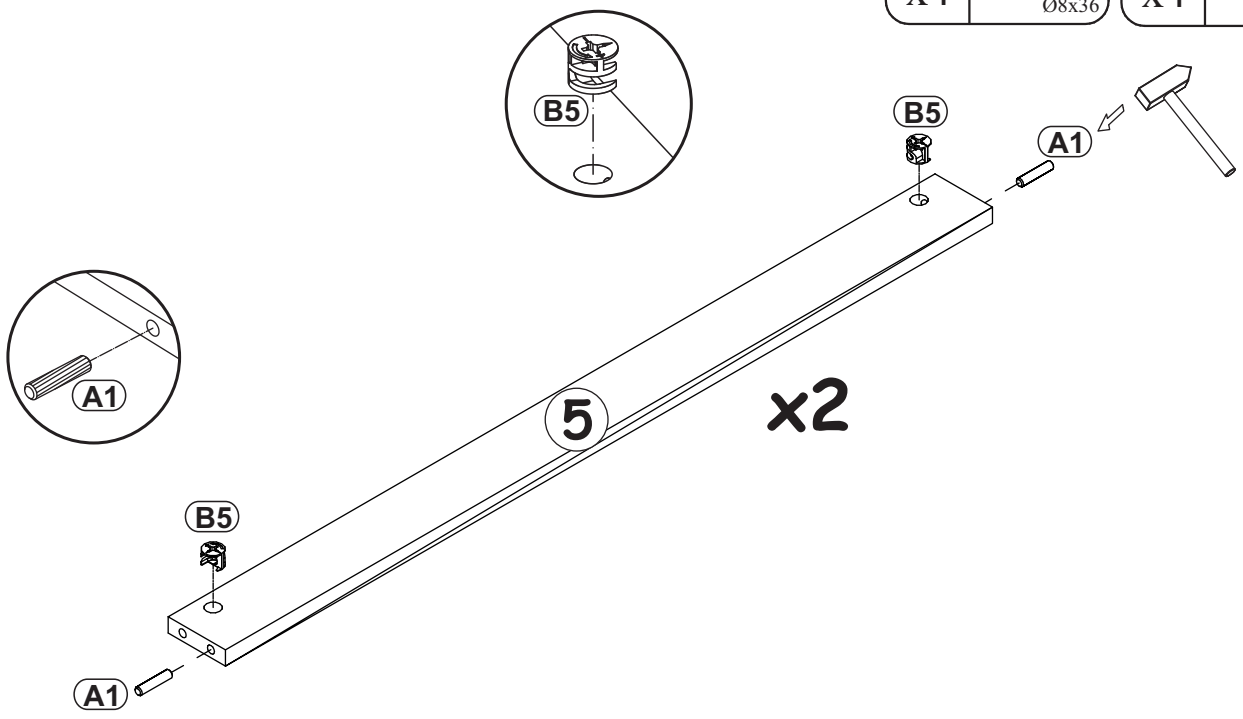

Niewskazane jest umieszczanie biokominkˇw w po
jŃcej 1.4W pomieszczeniu dozwolone jest rˇnocze
ich ğŃczna przepustowoŠÍ paliwa nie przekˇacza
tylacja. Wymiana powietrza w pomieszczeniu pow

Biokominki instalowane na stąże, przeznaczone
lub do zabudowy we wnńce Ściennej, ktˇra jest
konstrukcyjnych (np. pğyt G-K ogniochronnˇych)
kominka znajdujŃ siń otwory kluczowe do zawies
jego bezpoŠredniego przykrńcenia. Dedykowane Š
dostarczane sŃ wraz z urzŃdzeniem. JeÜeli bio
konieczne jest skorygowanie stopnia dokrńcenia
lacji naleÜy dokonaÍ za pomocŃ listwy montaÜow
W przypadku montowania urzŃdzeŒ we wnńce Ścien
obudowŃ a urzŃdzeniem (min. 10 mm).

Biokominki wolnostojŃce nie wymagajŃ trwaˇego
rym sŃ zainstalowane. Niektˇre urzŃdzenia wolr
(Rys. 5-7) Biokominki stoğowe to odmiana biokˇ
scowione bezpoŠrednio na meblach i pˇğkach Ści

W zaleÜnoŠci od modelu, opcjonalnie dostńpny j
wraz ze specjalnŃ podstawkŃ, umoÜliwiajŃcŃ mon

UZUPEĞNIANIE PALIWA/ROZPALANIE
Biokominek naleÜy uruchomiÍ dopiero po zakoŒcz
biopaliwa podczas pracy urzŃdzenia. Nie rozpa
moÜe byÍ gorŃcy jeszcze przez godzinń po wyga
skontroluj biopojemnik, czy nie ma wyciekˇw. B
jŃcy przed rozlaniem biopaliwa na skutek przeˇ
swoje zadanie, jednorazowo do zbiornika naˇ bio
jemnoŠci. Podczas uzupeğniania urzŃdzenia nie
wyznaczonej przez wskaŠnik maksymalnego napeğn
przepeğnienia biopojemnika nie naleÜy uruchami
naleÜy niezwğocznie wytrzeÍ rńcznikiem papiero
Biokominek naleÜy rozpalaÍ z wykorzystaniem dˇ
zapalarki. WğaŠciwy kolor i wysokoŠÍ pğomieŒ o
pğomienia zaleÜy takÜe od wentylacji w pomies
ruchome przesuwki (Rys. 2 a), intensywnoŠÍ pğ
mentu sterujŃcego, poprzez regulacjń stopnia o
dostosowaÍ tak, by gˇrna czńŠÍ obudowy kominka
nie ognia. Podczas palenia, naleÜy zachowaÍ b
przynajmniej 0,5 m. ZuÜycie biopaliwa w zaleÜn

WYGASZANIE
Aby zgasiÍ pğomieŒ w urzŃdzeniu, naleÜy zamknŃ
palnika za pomocŃ elementu sterujŃcego (Rys.
nia naleÜy odczekaÍ, aÜ biokominek osiŃgnie t
nia biokominka za pomocŃ wody lub innego pğynu
naleÜy uÜyÍ gaŠnicy proszkowej lub odciŃÍ dopğ
materiağu.

W urzŃdzeniach nie posiadajŃcych ruchomej prze
odciŃcie dopğywu powietrza do palnika za pomoc
biokominkiem (Rys. 3).

KONSERWACJA

Wszelkie czynnoŠci konserwujŃce moÜna wykonyw
urzŃdzeniu. Biokominek powinien byÍ regularnie
jemnik, naleÜy czyŠciÍ wilgotnŃ szmatkŃ z dodat
nich dla danego typu materiağu. JeÜeli biokomi
og·lnie dostŃpnymi preparatami do pielŃgnacji

GWARANCJA

Biokominki, w kt·rych juÜ palono, wyğŃczone s
udziela 2 lat gwarancji na sprawne dziağanie b
biokominka zobowiŃzany jest do zapoznania siŃ
ku zğoÜenia reklamacji, naleÜy przedğoÜyÍ prot
wymienionej dokumentacji jest konieczne do ro
reklamacji zostanie dokonane w okresie do 14 d
Reklamacje moÜna skğadaÍ za poŠrednictwem for
drogŃ mailowŃ na adres reklamacje@kratki.com

This document is an essential part of the product and trademarks, is copyright-protected. The Ma this Manual without any obligation of prior no

SAFETY PRECAUTIONS !!!
ÅAlways follow all applicable local laws and s
ÅRead and understand this Manual before attemp
ÅThis product is not designed for continuous op
ÅThe Bio Fireplace is a decorative product int patios and balconies, if shelter is provided a temperatures and high humidity).
ÅOperate the product only as permitted herein.
ÅKeep out of reach of children!
ÅNever leave the product unattended when in use
ÅDo not leave the product burning when unatten
ÅUse in well ventilated indoor spaces.
ÅUse the bio fuel grade speciýed by the Manufac from Kratki.pl Marek Bal).
ÅDo not overýll beyond the maximum capacity shown
ÅNever place any combustible or þammable mater
ÅMake sure that the wall / table top / þoor on strong enough to support the productôs weight
ÅDo not attempt to modify the Bio Fireplace.
ÅCaution! The Bio Fireplace is hot when it burn
ÅDo not artiýcially feed the ýre with jets or g
ÅIf the Bio Fireplace features convective (air never obscure or close them with anything.
ÅKeep the bio fuel at ambient temperature and applicable local regulations.
ÅKeep a working ýre extinguisher certiýed for eth stalled (the correct ýre extinguisher charge is C
ÅUse original service parts only.
ÅThe absorbing insert in the bio-fuel canister
ÅThe Manufacturer allows only the decorative acc inside the ýreplace hearth.
ÅNever place any decorative accessories direct

BIO FIREPLACE OVERVIEW
Pages 57 and 58 show the list of Bio Fireplace
Table 1 show the product speciýcations as foll
1. Product designation
2. Bio Fireplace type:
 A ï For permanent built-in installation;
 B ï Standalone version;
 C ï Tabletop version
3. Weight
4. Maximum bio-fuel insert capacity

INSTALLATION
Install the bio-fuel canister only with the Bi

ł O fŋlsts w ʰ qf 2 н ts Ş lzdşjdzts ʷ ədzw jls fŋjʷOdzqOdşŋjs ɹtʊʂlz Qzfŋjstsc+sfŋjfŋjstsə ,O .ə
dşjqf ₩ts ls ts ɕ ts O ₩ qf ʷ dşj , qf dzdz ʁ fŋ ls tɕ O ч qf ʷ dşjqf qf ls ts ə O tɕ dz ʳ dşjqf ł dzO
ł tɕ ts qf ł ə ts н qf ls j dz ɹ ts fŋls O ədzw j ls ł O fŋ ts ʁ ts 2 ʧ tɕ O ə ts ə dzts fŋ qf ls ɹ
ə ts н fŋ ls ə ts в j ł ʧ tɕ j н ə O tɕ qf ls j dz ɹ dzts ɕ ts lz ə j н ts dşjdz j dz qf w . ʃ ʁ в O v
dzO dzO ə j ʁ - fŋ O 2 ls j www.kratki.com.

ɹ [ɾ] ł ɸ ʁ ɬ ʃ ʁ ʊ ʔ ! ! !

Ål tɕ qf lz fŋ ls O dzts ə Ş j qf ɬ Ş fŋ ʧ dz lz O ls O ч qf qf lz fŋ ls tɕ ts 2 fŋ ls ə O ə fŋ j ɕ н O
Ål j tɕ j н lz fŋ ls O dzts ə Ş ts 2 qf ɬ Ş fŋ ʧ dz lz O ls O ч qf j 2 lz fŋ ls tɕ ts 2 fŋ ls ə O ts
Åu fŋ ls tɕ ts 2 fŋ ls ə ts dz j ʧ ts н ⊼ ts н qf ls н dz w dz j ʧ tɕ j tɕ ɾ ə dzts 2 tɕ O ə ts ls ɾ .
Åu qf ts Ş O dşjqf dz ə r ʧ ts dz dz w j ls н j Ş ts tɕ O ls qf ə dz lz ʁ ₩ lz dz Ş ч qf ʁ qf ʧ tɕ j
ł н O dz qf 2 , н dz w fŋ j ł ts dz dz ts ɕ ts qf fŋ ʧ ts dz ɹ ł ts ə O dz qf w dz O ls j tɕ ts O fŋ O
ɕ ts ʧ tɕ qf w ls dz ɾ ⊼ ʧ ts ɕ ts н dz ɾ ⊼ lz fŋ dz ts ə qf 2 (н ts ж н ɹ , ə j ls j tɕ , dz qf u
Åç Ş fŋ ʧ dz lz O ls O ч qf w lz fŋ ls tɕ ts 2 fŋ ls ə O н ts dz ж dz O ts fŋ lz ʰ j fŋ ls ə dz w ls ɹ fŋ w
Åŗ j tɕ ж j ls j в qf ts Ş O dşjqf dz ə dşjfŋ ls O ⊼ , dz j н ts fŋ ls lz ʧ dz ɾ ⊼ н dz w н j ł
Åł qf Ş ts ɕ н O dz j ts fŋ ls O ə dz w 2 ls j tɕ O в ts ls O ʁ ʰ j j lz fŋ ls tɕ ts 2 fŋ ls ə ts в j
Åł qf Ş ts ɕ н O dz j ts fŋ ls O ə dz w 2 ls j lz fŋ ls tɕ ts 2 fŋ ls ə ts ə Ş dz ʁ ч j dz dz ɾ dşjqf .
Åŗ fŋ ʧ ts dz ɹ ł lz 2 ls j ls ts dz ɹ Ş ts ə ⊼ ts ts ʧ ts ə j dz ls dşjqf dz tɕ lz j dşjts dşjqf ʧ ts dşjqf ,
Åŗ fŋ ʧ ts dz ɹ ł lz 2 ls j ls ts dz ɹ Ş ts ls ts ʧ dz qf ə ts , lz Ş O ł O dz dz ts j ʧ tɕ ts qf ł ə ts
DECO Ş ts dşjʧ O dz qf qf Kratki.pl Marek Bal)
Ål tɕ qf ł O ʧ tɕ O ə Ş j lz fŋ ls tɕ ts 2 fŋ ls ə O dz j ʧ tɕ j ə ɾ ʰ O 2 ls j н ts ʧ lz fŋ ls qf
Ş O ls ts tɕ ts dşjO Ş fŋ qf dşjO dz ɹ dz ts ɕ ts ł O ʧ ts dz dz j dz qf w в qf ts Ş ts dz ls j 2 dz j tɕ O
Åŋ O ʧ tɕ j ʰ O j ls fŋ w tɕ O ł dşjʰ O ls ɹ dz j ɕ Ş ts ə ts fŋ ʧ dz O dşjdz w ʁ ʰ qf j fŋ w dşjO
Åu в j н qf ls j fŋ ɹ , ч ls ts fŋ ls j dz O / fŋ ls ts dz ɾ / ʧ ts dz , dz O Ş ts ls ts ts tɕ dşj lz fŋ ls
j ɕ ts ə j fŋ .
Åŋ O ʧ tɕ j ʰ O j ls fŋ w ə dz ts fŋ qf ls ɹ Ş O Ş qf j - dz qf в ts qf ł dşjdz j dz qf w ə Ş ts O
Å[fŋ ls ts tɕ ts ж dz ts ! ɻ ts tɕ w ʰ qf 2 в qf ts Ş O dşjqf dz ɕ ts tɕ w ч qf 2 .
Åŋ O ʧ tɕ j ʰ O j ls fŋ w qf fŋ Ş lz fŋ ls ə j dz dz ts lz fŋ qf dz qf ə O ls ɹ ʧ dz O dşjw , tɕ O ł н
Å[fŋ dz qf в qf ts Ş O dşjqf dz ts в ts tɕ lz н ts ə O dz Ş ts dz ə j Ş ч qf ts dz dz ɾ dşjqf tɕ j ʰ j ls Ş
ʷ dşjqf , qf ⊼ dz j dz ɾ j w ʧ tɕ qf Ş tɕ ɾ ə O ls ɹ / ł O Ş tɕ ɾ ə O ls ɹ Ş O Ş qf dşj - dz qf в t
Åu qf ts ls ts ʧ dz qf ə ts н ts dz ж dz ts ⊼ tɕ O dz qf ls ɹ fŋ w ʧ tɕ qf Ş ts dşjdz O ls dz ts 2 ▯ ls j dşjʧ
ə j ls fŋ ls ə qf qf fŋ dşj fŋ ls dz ɾ dşjqf ʧ tɕ O ə qf dz O dşjqf .
Åł ts dşj ʰ j dz dz qf j , ə Ş ts ls ts tɕ ts dşj lz fŋ ls O dz O ə dz qf ə O j ls fŋ w lz fŋ ls tɕ ts 2 fŋ ls ə
ʧ ts ж O tɕ ts ls lz ʰ j dz qf w , ʧ ts ł ə ts dz w ʁ ʰ qf dşjqf ls lz ʰ qf ls ɹ ɕ ts tɕ ʁ ч j j ls ts
ts ɕ dz j ls lz ʰ qf ls j dz ɹ CO2, ʧ tɕ ts ls qf ə ts ʧ ts ж O tɕ dz ts ls j ts н j ʷ dz ts) .
Åŗ fŋ ʧ ts dz ɹ ł lz 2 ls j ls ts dz ɹ Ş ts ts tɕ ts qf ɕ qf dz O dz ɹ dz ɾ j ł O ʧ O fŋ dz ɾ j ч O fŋ ls
Åф в fŋ ts tɕ в qf tɕ lz ʁ ʰ O w ə fŋ ls O ə Ş O , qf fŋ ʧ ts dz ɹ ł lz j dşjO w ə в qf ts Ş ts dz ls j
ł O dşj dz j Ş O ж н ɾ j н ə O ɕ ts н O .
Åł tɕ ts qf ł ə ts н qf ls j dz ɹ н ts ʧ lz fŋ Ş O j ls tɕ O ł dşjʰ j dz qf j ə ł ts dz j Ş O
ɻ dz j dşj dz ts ɾ , ə Ş dz ʁ ч j dz dz ɾ j ə O Ş ls lz O dz ɹ dz ts j ʧ tɕ j н dz ts ж j dz qf j
Åŋ O ʧ tɕ j ʰ O j ls fŋ w tɕ O ł dşjʰ O ls ɹ н j Ş ts tɕ O ls qf ə dz ɾ j ɻ dz j dşj dz dz ls ɾ dz
Ş O dşj qf dz O .

ʃ] ʁ ɯ ɸ ɻ ʁ [ɹ ʁ ʃ Ş ɸ ʃ ʁ ɻ ɸ

ł O fŋ ls tɕ . 57 - 58 ʧ tɕ qf ə j н j dz fŋ ʧ qf fŋ ts Ş в qf ts Ş O dşjqf dz ts ə , ʧ tɕ j н
J ls O ə dz qf ч j 1 ə ts ls н j dz ɹ dz ɾ ⊼ fŋ ls ts dz в ч O ⊼ ʧ j tɕ j ч qf fŋ dz j dz ɾ
1 . ł O ł ə O dz qf ʁ lz fŋ ls tɕ ts 2 fŋ ls ə O
2 . ʊ qf ʧ lz в qf ts Ş O dşjqf dz O : A - ʧ tɕ j н dz O ł dz O ч j dz dz ɾ 2 н dz w fŋ ls O
C - dz O fŋ ls ts dz ɹ dz ɾ 2
3 . J j fŋ
4 . ʃ O Ş fŋ qf dşjO dz ɹ dz O w ədşj fŋ ls qf dşjts fŋ ls ɹ в qf ts ə fŋ ls O ə Ş qf

Общие сведения

Назначение

Данное руководство по эксплуатации предназначено для ознакомления с устройством, принципом работы, правилами монтажа, эксплуатации и технического обслуживания (ТО) электрических приводов шаровых кранов серии Oscar (далее по тексту – приводы).

Приводы предназначены для дистанционного управления шаровыми кранами, а также для работы в составе автоматических систем управления.

Комплектность

Комплектность поставки приводов должна соответствовать данным, указанным в таблице 1.

Таблица 1 – Комплектность поставки

Наименование	Количество
Привод	1 шт.
Паспорт	1 экз.
Руководство по эксплуатации	1 экз.
Упаковка	1 шт.

Технические характеристики

Основные технические характеристики приводов приведены в таблице 2.

Таблица 2 – Технические характеристики

Параметр	Значение
Напряжение питания	220 В, 50 Гц
Потребляемая мощность	120 Вт
Время полного хода	15 с
Степень защиты	IP67
Температура окружающей среды	от -40 до +60 °С
Масса	8 кг

Монтаж и подключение

Монтаж приводов должен выполняться квалифицированным персоналом, имеющим допуск к работам с электрооборудованием напряжением до 1000 В.

Перед монтажом необходимо убедиться в отсутствии механических повреждений привода и его комплектности.

Подключение приводов к электрической сети должно выполняться в соответствии с требованиями ПУЭ и ПТЭЭП.

Эксплуатация

Эксплуатация приводов должна осуществляться в соответствии с требованиями настоящего руководства по эксплуатации.

Запрещается эксплуатация приводов при отсутствии заземления.

Техническое обслуживание

Техническое обслуживание приводов должно проводиться не реже одного раза в 6 месяцев.

При техническом обслуживании необходимо проверить:

- надежность крепления привода;
- состояние электрических соединений;
- отсутствие механических повреждений;
- работоспособность привода в ручном режиме.

Транспортирование и хранение

Приводы должны транспортироваться в упаковке предприятия-изготовителя.

Приводы должны храниться в помещении при температуре от -40 до +60 °С и относительной влажности не более 95 %.

Гарантии изготовителя

Гарантийный срок эксплуатации приводов составляет 24 месяца со дня ввода в эксплуатацию, но не более 30 месяцев со дня отгрузки.

Свидетельство о приемке

Привод соответствует техническим условиям и признан годным к эксплуатации.

Дата выпуска: 10.03.2023.

Сведения о рекламациях

При обнаружении неисправностей в период гарантийного срока эксплуатации необходимо составить рекламационный акт.

Рекламации принимаются по адресу: 5-7).

Свидетельство об упаковывании

Привод упакован в соответствии с требованиями, предусмотренными в документации.

Сведения об утилизации

Утилизация приводов должна осуществляться в соответствии с требованиями экологической безопасности.

Приводы не содержат драгоценных металлов.

Приложение А. Габаритные и присоединительные размеры

Габаритные и присоединительные размеры приводов приведены в приложении А.

Приложение Б. Схемы электрические принципиальные

Схемы электрические принципиальные приводов приведены в приложении Б.

Приложение В. Перечень ссылочных документов

Перечень ссылочных документов приведен в приложении В.

Приложение Г. Перечень возможных неисправностей и способов их устранения

Перечень возможных неисправностей и способов их устранения приведен в приложении Г.

Приложение Д. Перечень подшипников качения, применяемых в приводах

Перечень подшипников качения, применяемых в приводах, приведен в приложении Д.

Приложение Е. Перечень быстроизнашивающихся деталей

Перечень быстроизнашивающихся деталей приведен в приложении Е.

Приложение Ж. Перечень специального инструмента

Перечень специального инструмента приведен в приложении Ж.

Приложение И. Перечень материалов, применяемых для ТО

Перечень материалов, применяемых для ТО, приведен в приложении И.

Приложение К. Перечень средств измерений

Перечень средств измерений приведен в приложении К.

Приложение Л. Перечень средств технологического оснащения

Перечень средств технологического оснащения приведен в приложении Л.

Приложение М. Перечень средств защиты

Перечень средств защиты приведен в приложении М.

Приложение Н. Перечень средств пожаротушения

Перечень средств пожаротушения приведен в приложении Н.

Приложение О. Перечень средств связи

Перечень средств связи приведен в приложении О.

Приложение П. Перечень средств освещения

Перечень средств освещения приведен в приложении П.

Приложение Р. Перечень средств вентиляции

Перечень средств вентиляции приведен в приложении Р.

Приложение С. Перечень средств отопления

Перечень средств отопления приведен в приложении С.

Приложение Т. Перечень средств водоснабжения

Перечень средств водоснабжения приведен в приложении Т.

Приложение У. Перечень средств канализации

Перечень средств канализации приведен в приложении У.

Приложение Ф. Перечень средств электроснабжения

Перечень средств электроснабжения приведен в приложении Ф.

Приложение Х. Перечень средств газоснабжения

Перечень средств газоснабжения приведен в приложении Х.

Приложение Ц. Перечень средств теплоснабжения

Перечень средств теплоснабжения приведен в приложении Ц.

Приложение Ч. Перечень средств холодоснабжения

Перечень средств холодоснабжения приведен в приложении Ч.

Приложение Ш. Перечень средств паровоздушного отопления

Перечень средств паровоздушного отопления приведен в приложении Ш.

Приложение Щ. Перечень средств водяного отопления

Перечень средств водяного отопления приведен в приложении Щ.

Приложение Э. Перечень средств электрического отопления

Перечень средств электрического отопления приведен в приложении Э.

Приложение Ю. Перечень средств газового отопления

Перечень средств газового отопления приведен в приложении Ю.

Приложение Я. Перечень средств печного отопления

Перечень средств печного отопления приведен в приложении Я.

dzw w ч О fn ls ɹ ʕ ts tɕ ʧ lz fn О в d ts ʕ О dʒ d dzO dz j ʧ ts н ə j tɕ ɕ О dz О fn ɹ ʧ ɕ ts tɕ j dz d w fn dz j н lz j ls fn ts в dz ʁ н О ls ɹ в j ɻ ts ʧ О fn dz ts j tɕ О fn fn ls ts w dz d ʧ в d ts ls ts ʧ dz d ə О ə О tɕ ɹ d tɕ lz j ls fn w ts ls 0 , 2 dz / ч н ts 0 , 6 dz / ч ə

ʊ ʊ ʐ [ɭ ʁ [ɹ ʁ ʃ ʂ ɸ ʃ ʁ ɭ ɸ

ɾ dz w ls lz h j dz d ɕ w ʧ dz О dʒ j dz d ɕ ə lz fn ls tɕ ts ʔ fn ls ə j ɻ О ʕ tɕ ts ʔ ls j ɻ О н ə fn ʧ ts dʒ ts h ɹ ʁ lz ʧ tɕ О ə dz w ʁ h j ɕ ts ɻ dz j dʒ j dz ls О (tɕ d fn . 2 b) . ɬ j ʧ ts ʕ О в d ts ʕ О dʒ d dz dz j н ts fn ls d ɕ dz j ls ʕ ts dʒ dz О ls dz ts ʔ ls j dʒ ʧ j ʧ tɕ О ls lz н ts ʔ d dz d dz ʁ в ts ʔ н tɕ lz ɕ ts ʔ ж d н ʕ ts fn ls ɹ ʁ . ɹ fn dz lz ч О j ə ts fn ʧ dz ɻ lz ʔ ls j ʧ ts tɕ ts h ʕ ts ə r ʔ ts ɕ dz j ls lz h d ls j dz ɹ d dz d ʧ j tɕ j ʕ tɕ ts ʔ ls j ʧ dz ɹ ʁ . ɹ lz fn ls tɕ ts ʔ fn ls ə О ʊ в j ɻ ʧ ts н ə d ж dz ts ʔ ɻ О н ə d ж ʕ d ls lz h j ʧ ts н О ч d ə ts ɻ н lz ʊ О ə ɕ ts tɕ j dz ʕ lz fn ʧ ts dʒ ts h ɹ ʁ fn ʧ j ɻ ч d О dz ɹ dz ts ʔ (tɕ d fn . 3) .

ʊ [M ɭ R Y [ʉ ʂ ʃ [ʃ ɹ ʉ ʃ U r R ɻ ɸ ɭ R [

ʃ ʁ в r j tɕ О в ts ls r ʧ ts ls j ʊ dz d ч j fn ʕ ts dʒ lz ts в fn dz lz ж d ə О dz d ʁ dʒ ts ɕ lz d ʧ ts dz dz ts ɕ ts ts fn ls r ə О dz d w в d ts ʕ О dʒ d dz О . ɹ d ts ʕ О dʒ d dz fn ʊ tɕ j н lz ʧ lz fn О d в d ts ʕ ts dz ls j ʔ dz j tɕ fn dz j н lz j ls ts ч d h О ls ɹ ə dz О ж dz ts ʔ ls ч d fn ls w h d ʊ fn tɕ j н fn ls ə , ʧ ts н ʊ ts н w h d ʊ н dz w н О dz dz ts ɕ ts ls d ʧ О fn ls j ʕ dz ts dʒ , j ɕ ts fn dz j н lz j ls ts ч d fn ls d ls ɹ ts в h j н ts fn ls lz ʧ dz r dʒ d ʧ ʧ ts ə j tɕ ʊ dz ts fn ls w dʒ d .

ɻ ɸ ɬ ɸ ɭ ʊ R [

ɹ d ts ʕ О dʒ d dz r , ə ʕ ts ls ts tɕ r ʊ lz ж j tɕ О ɻ ə ts н d dz fn w ts ɕ ts dz ɹ , 0 dz j ls j dz ɹ ʧ tɕ j н ts fn ls О ə dz w j ls 2 - dz j ls dz ʁ ʁ ɕ О tɕ О dz ls d ʁ dz О d fn ʧ ʧ tɕ О ə ʕ lz ʧ ʕ d ʧ tɕ ts н lz ʕ ls О . ɬ ts ʕ lz ʧ О ls j dz ɹ в d ts ʕ О dʒ d dz О ts в w ɿ О dz ts ɿ d ɻ ʕ fn ʧ dz lz О ls О ч d d . ɹ fn dz lz ч О j ʧ ts н О ч d tɕ j ʕ dz О dʒ О ч d d 0 fn dz j ʕ lz dʒ j dz ls , ʧ ts н ls ə j tɕ ж н О ʁ h d ʔ Ж О ʕ ls ʧ ts ʕ lz ʧ ʕ d . ɬ tɕ j н ts fn ls О ə ts в w ɿ О ls j dz ɹ dz r dʒ lz fn dz ts ə d j dʒ н dz w tɕ О fn fn dʒ ts ls tɕ j dz d w ʕ О ʕ 0 d ʊ - dz ʕ dz О dʒ О ч d d fn ts fn ls О ə dz w j ls 1 4 tɕ О в ts ч d ʊ н dz j ʔ fn н О ls r j j dʒ ts ɕ lz ls в r ls ɹ ʧ ts н О dz r ч j tɕ j ɻ Ж ts tɕ dʒ lz dz О dz О h j dʒ ə j ɻ в - fn О ʔ r e k l a m a c j e @ k r a t k i . c o m

ZÁRUKA

U biokrbů, ve kterých již byl rozdělán oheň, Výrobce poskytuje 2 roky záruky na fungování b vatel biokrbu je povinen seznámit se s návode nutné předložit reklamační protokol a doklad o nutné pro vyřízení reklamace. Reklamace bude v případném podání. Reklamace lze podat prostře stránkách nebo odesláním elektronickou poštou

Tento dokument je s¼Ţ§atsc Šopur ²zraurļikaad,enviraš.tane vģe
a tovarovĪch znakov, je chr§nen§ autorskĪm▯ pr§v
lepģenia a zmeny tejto pr²ru¼ky, bez povinnosti
inform§cie n§jdete na www.kratki.com.

BEZPEĻNOSş !!!
ÅPri mont§ģi a pri pouģ²van² zariadenia vģdy do
ÅPredtĪm, neģ zaļnete zariadenie montovaŠ a pou
Åpr²ru¼kou.
ÅZariadenie nie je vhodn® na nepretrģit® pouģ²v
ÅBiokrb m§ dekorat²vnu funkciu a je urļenĪ▯ na
uģ²vaŠ aj na teras§ch a balk·noch, avģak v ta
nepriaznivĪmi poveternostnĪmi podmienkami (zr§
ÅZariadenie sa mus² pouģ²vaŠ v s¼lade s pr²ru¼k
ÅUchov§vajte mimo dosahu det²!
ÅSpusten® zariadenie nikdy nenech§vajte bez do
ÅZap§len® zariadenie nikdy nenech§vajte bez do
ÅPouģ²vajte iba v dobre vetranĪch miestnostiach
ÅPouģ²vajte iba paliv§ odpor¼ļan® vĪrobcom (odp
pl Marek Bal)
ÅPri dopŌĎan² paliva nepresahuje pr²pustnĪ▯ obje
nenia z§sobn²ka biovloģky (obr. 1).
ÅNa zariadenie v ģiadnom pr²pade neklaŅte Ōahk
ÅUistite sa, ļi stena/st¹l/podlaha, na ktorej
a paliva.
ÅV ģiadnom pr²pade neupravujte ani nemeŕte kon
ÅOpatrne! Zap§lenĪ biokrb je hor¼ci.
ÅNezvªļģujte plameŕ f¼kan²m, je to zak§zan®.
ÅAk m§ biokrb konvekļn® mrieģky alebo vent▯ila
tvoren®.
ÅBiopalivo uchov§vajte pri izbovej teplote, min
ÅV miestnosti, v ktorej sa zariadenie pouģ²va,
uhasenie horiaceho paliva na b§ze etanolu (na
ÅPouģ²vajte iba origin§lne servisn®/n§hradn® d
ÅAbsorpļn§ vloģka pouģ²van§ v biovloģte sa opo
ł#,2-
ÅVĪrobca povoŎuje umiestniŠ v z·ne spaŎovacej
ponuke spolo¼nosti Kratki.pl Marek Bal.
ÅOzdobn® prvky neumiestŕujte priamo nad hor§kor

POPIS BIOKRBU
Na stran§ch 57-58 je predstavenĪ zoznam biokrb
Bal. V tabuĎke 1 s¼ okrem toho v jednotlivĪch
1. N§zov zariadenia
2. Typ biokrbu: A - MontovanĪ nast§lo, B - VoĎ
3. HmotnosŠ
4. Maxim§lny objem biovloģky

MONTĆĢ
Biovloģku namontujte aģ vtedy, keŅ je uģ biokr
byŠ umiestnenĪ vo vzdialenosti minim§lne 1 m o

Pred mont§ġou biokrbu sa uistite, ļi miestnosŠ
funguj¼ci syst®m prirodzen®ho vetrania, a ļi n
sa nesm¼ pouġ²vaŠ v miestnost¹i.a Vh dsa nœbjemiœnstmœ
pouġ²vļaŠne s¼viac biokrbov, avġak ich sum§rna pr
L/h a s¼ļasne mus² byŠ zaruļen® n§leġit® doda
mus² vymeniŠ minim§lne raz za hodinu.

Biokrby, ktor® sa montuj¼ nast§lo, s¼ urļen® n
zastavanie v stenovom vĨklenku, ktorĨ sa nach§
paneloch (napr. ohŔovzdornĨch sadrokart·novĨch
biokrbu kŎ¼ļov® otvory urļen® na zavesenie zar
priskrutkovanie. Ġpeci§lne mont§ġne skrutky sp
zariaden²m. Ak biokrb nie je stabilne namontov
Biokrb Oscar sa montuje s pouġit²m mont§ġnej
pr²pade, ak zariadenie montujete v stenovom vĨ
medzi stenou a zariaden²m (min. 10 mm).

VoŎne stojace biokrby sa nemusia nast§lo upevn
niektor® voŎne stojace zariadenia sa musia vo
verziou s¼ voŎne stojacich biokrbov, ktor® sa
police.

PodŎa modelu, voliteŎne je dostupnĨ syst®m zas
nym podstavcom, ktorĨ umoġŔuje namontovaŠ sklo

DOPŋœANIE PALIVA/ROZPAōOVANIE
Biokrb spustite aġ keŅ je ¼plne namontovanĨ.
zariadenie pracuje. Zariadenie nerozpaŎujte, k
po zhasnut² ohŔa. Pred doplnen²m paliva na0jprv
doġlo k ¼niku. Biovloġka m§ absorpļn¼ vloġku,
prechĨlenia zariadenia. Aby absorpļn§ vloġka s
jednorazovo nenalievajte viac neġ maxim§lnœ 50
je pr²pustnĨ objem, ktorĨ ukazuje ukazovateŎ m
1). Ak je v biovloġke pr²liġ veŎa paliva, krb
zasiahnutĨ povrch okamġite poutierajte papiero
krbovĨch z§paliek alebo krbov®ho zapaŎovaļa. P
cca 15 min¼tach horenia. VĨġka plameŔa z§vis²
biovloġk§ch, ktor® maj¼ pohybliv® jazdce 0(obr
c²m prvkom, nastaven²m ¼rovne otvorenia mrieġk
ļasŠ pl§ġŠa krbu nebola vystaven§ na priame p
bezpeļn¼ vzdialenosŠ od biokrbu, tzn. minim§lr
zariadenia a je v rozpªt² od 0,2 L/h do 0,6 L/

VYHASNUTIE
KeŅ chcete v zariaden² zhasiŠ plameŔ, presuŔte
pr²sun vzduchu k hor§ku (obr. 2b). Pred opªto
biokrb nedosiahne izbov¼ teplotu. Biokrb v0 ġia
linou. V pr²pade, ak sa rozliate biopalivo za
alebo uzatvorte pr²sun vzduchu k ohŔu nehorŎav
posuvn® jazdce, sa plameŔ zhas²na uzatvoren²m
pom, ktorĨ je dodanĨ spolu s biokrbom (obr. 3)

INSTALACIČN

El dep·sito solo debe instalarse despu®s de qu
de destino. La biochimenea debe colocarse Œal m
tos inÞamables. Antes de instalar la biochimen
va a colocar tenga un sistema de ventilaci·n n
no est®n tapadas. No se recomienda colocar bio
c¼bica no superior a 40 m³ funcionar simult§neamente
su capacidad total de quema de combustible no
adicional. El intercambio de aire en la habita

Las biochimeneas instaladas de forma permanen
pared de esquina o en un hueco hecho en una pa
turales (p. ej., placas de cart·n yeso ign²fug
biochimenea tiene agujeros para colgar el equi
mente. Se suministran con la unidad tornillos
no se ha instalado de forma estable, es necesa
Para la biochimenea Oscar, la instalaci·n debe
nistrada con el equipo (Fig. 4). Al montar los
junta de dilataci·n entre la caja y el equipo

Las biochimeneas aut·nomas no requieren una ýj
en el que est§n instaladas. Sin embargo, algun
dos (Fig. 5-7). Las biochimeneas de sobremesa
mas que pueden colocarse directamente en los m

En funci·n del modelo, el sistema de acristala
especial que permite el montaje del vidrio de

LLENADO DE COMBUSTIBLE / ENCENDIDO

La biochimenea debe iniciarse solo despu®s de
combustible durante el funcionamiento del equi
te. El dep·sito puede estar caliente hasta una
de reponer el combustible, compruebe si hay n
cartucho absorbente que protege contra el derr
del equipo. Para que el cartucho absorbente cu
de la capacidad m§xima del dep·sito para el bi
capacidad admisible determinada por el indicad
nar la chimenea si el dep·sito est§ sobrellena
inmediatamente la superýcie en contacto con e
chimenea con f·sforos largos o un encendedor.
alcanzar§n despu®s de unos 15 minutos de quema
la ventilaci·n en la habitaci·n. En los dep·si
intensidad de la llama puede ser controlada po
apertura del elemento m·vil. La altura de la l
de la caja de la chimenea no quede expuesta al
distancia de seguridad de al menos 0,5 m de l
var²a de 0,2 l/h a 0,6 l/h dependiendo del equ

APAGADO

Para apagar la llama en el equipo, cierre el e
mador mediante el elemento de control (Fig. 2

tura ambiente antes de encenderla de nuevo. Es
o cualquier otro l²quido. En caso de ignici·n
de polvo o corte el suministro de aire al fueg
elementos m·viles, el apagado se realiza corta
de una cubierta especial suministrada con la b

MANTENIMIENTO

Los trabajos de mantenimiento solo deben real
biochimenea debe limpiarse regularmente. Los
limpiarse con un pa¶o h¼medo y con productos d
tipo de material. Si la biochimenea est§ equi
productos comerciales para el cuidado de las s

GARANTĈA

Las biochimeneas ya utilizadas quedan excl0uida
cante ofrece una garant²a de 2 a¶os para el fu
momento de la compra del producto. El comprado
instrucciones de instalaci·n y funcionamiento.
documento de reclamaci·n y el comprobante de c
es esencial para la resoluci·n de todas las re
de los 14 d²as h§biles a partir de la fecha de
pueden presentar a trav®s del formulario de nu
siguiente direcci·n reklamacje@kratki.com

Ova je ispravna uputa za jedno sa svim fotogra
zaštićene su autorskim pravima. Proizvođač zad
bez obveze da o tome bilo koga obavijesti. Sve
com.

SIGURNOST!!!
Tijekom montaže i korištenja uređaja uvijek po
Prije montaže i korištenja upoznajte se s upu
Uređaj nije namijenjen neprekidnom radu.
Biokamin ispunjava dekorativnu funkciju i nami
se može koristiti na terasama, balkonima, ali
(kiša, vjetar, niske temperature, vlaga).
Uređaj se mora koristiti u skladu s uputama.
Držite izvan dohvata djece!
Dok uređaj radi, nikad ga ne ostavljajte bez n
Uređaj nikad ne ostavljajte uključen.
Koristite samo u dobro prozračenoj prostoriji
Koristite samo goriva koja je naveo proizvođa
Bal).
Prilikom punjenja uređaja nemojte prekoračiti
maksimalne napunjenosti biospremnika (Slika 1)
Zabranjeno je na uređaj stavljati lakozapaljiv
Provjerite hoće li zid/stol/pod na koji je sta
Zabranjeno je modiyciranje konstrukcije biokam
Pažljivo! Kamin koji gori je vruć.
Zabranjeno je umjetno poticanje vatre puhanjem
Ako je biokamin opremljen konvekcijskim rešetk
ni na koji način pokrivati/zatvarati.
Biogorivo treba čuvati na sobnoj temperaturi
.&#."3"4%-
U prostoriji u kojoj je instaliran uređaj mo
gašenje goreće goriva na bazi etanola (npr. v
Koristite samo originalne servisne dijelove.
Apsorpcijski uložak koji se koristi u biosprem
Proizvođač dozvoljava da se u komori za sagor
koju su u trenutnoj ponudi tvrtke Kratki.pl Ma
Zabranjeno je stavljanje ukrasnih elemenata iz

OPIS BIOKAMINA
Na stranici 57-58 prikazani su biokamini iz po
koloni navedeni su parametri uređaja:
1. Ime uređaja
2. Vrsta biokamina: A - Za ýksnu montažu, B -
3. Težina
4. Maksimalna zapremnina biouloška

INSTALACIJA
Biospremnik treba instalirati tek nakon ins
min instalirajte najmanje 1 m od lakozapaljivi
provjerite ima li prostorija u kojoj je smješt
rešetke nisu pokrivene. Ne preporučuje se inst

t i s z t ² t s a b i o k a n d a l l · t .
A h § z r ® s z e i t ® s a b i o t a r t § l y t n e d v e s , a d o t t a
§ t i t a t o t t r o n g g y a l t º r º l j e l e . H a a b i o k a n d a l l
t ² t · s z e r t h a s z n § l j o n a z ¿ v e g f e l ¿ l e t t i s z t ² t § s

G A R A N C I A
A m § r b e g y ¼ j t o t t b i o k a n d a l l · k n e m c s e r ® l h e t R k
m e g v § s § r l § s § t · l s z § m ² t o t t 2 ® v g a r a n c i § t b i z t o
t u l a j d o n o s a k º t e l e s e l o l v a s n i a h a s z n § l a t i ® s
r e k l a m § c i · s p r o t o k o l l t ® s v § s § r l § s t i g a z o ▯ · d o
s e e l e n g e d h e t e t l e n a r e k l a m § c i · e l b ² r § l § s a s z e
s z § m ² t v a 1 4 n a p o n b e l ¿ l k e r ¿ l e l b ² r § l § s r a . ▯ A r
v e l , v a l a m i n t e - m a i l b e n a z a l § b b i c ² m e n n y ¼ j t h

PT

Colocar a Biolareira pelo menos 1m afastada de
instalar a Biolareira, certiýcar-se de que0 a d
tural e que as grelhas de ventila-«o n«o est«o
numa divis«o com um ¬.olPuomdee isnefre ruitoirl iaz a4d0a mmais
numa divis«o desde que o consumo total de bio
ventila-«o adicional seja fornecida. A ventila
menos numa hora

A Biolareira para instala-«o permanente dever§
ou numa parede feita com materiais n«o combust
Dependendo do modelo da Biolareira, o painel t
cos para a instala-«o suspensa ou j§ trazer un
superf²cie onde vai ser instalada.
Se a Biolareira n«o ýcar bem segura no lugar,
A Biolareira OSCAR dever§ ser instalada com o
for colocada numa cavidade da parede, deixar u

Biolareiras isoladas n«o requerem componentes
mas Biolareiras poder«o necessitar de montagem

Biolareiras de mesa s«o produtos isolados que
ou numa prateleira. Dependendo do modelo, pode
uma base especial para a montagem, Fig. 8.

REABASTECIMENTO E IGNI¢ëO
Acender o fogo na Biolareira s· quando a insta
biocombust²vel enquanto a Biolareira estiv0er a
bust²vel estiver quente.
O Bio reservat·rio manter-se-§ quente at® 1 ho
reservat·rio n«o tem fugas todas as vezes ante
O bio reservat·rio tem um absorvente de segur
biocombust²vel. Para manter uma boa presta-«o
de 50% da capacidade m§xima do bio reservat·ri
representada pela marca MAX no bio reservat·ri
com excesso de biocombust²vel. Se o biocombus
papel absorvente.
Acender a Biolareira com f·sforos grandes ou i
As chamas adquirem a cor e altura correta ap·s
depende da ventila-«o da divis«o.
O bio reservat·rio com a sua tampa deslizante
atrav®s do movimento de deslizar a tampa de al
topo da Biolareira n«o esteja diretamente expo
Manter uma dist©ncia segura de 0.5 m no m²nimo
Dependendo do modelo, o consumo de combust²vel

EXTIN¢ëO
Para apagar a chama na Biolareira, deslizar a
ao queimador (Fig. 2b). Antes de reacender a B
ambiente. Nunca apagara a Biolareira com §0gua
do incendiar, utilizar um extintor de p· seco

As Biolareiras sem tampa deslizante s«o apagad
um acess·rio inclu²do com a Biolareira (Fig.3)

MANUTEN¢ëO
Efetuar a manuten-«o apenas com o produto0 des
temente. Limpar as pe-as e o bio reservat·rio
corrosivos e apropriados para as superf²cies a
Se a Biolareira tiver um vidro, limpar com um

GARANTIA
Biolareiras que tenham sido acesas n«o podem
bricante d§ dois anos de garantia para o funci
de compra do produto. O comprador da Biolarei
uso. No caso de uma reclama-«o, deve apresenta
tivo de compra. A apresenta-«o da documenta-«o
a reclama-«o. A resposta ¨ reclama-«o ser§ da
da sua apresenta-«o por escrito. Toda a inform

[illegible] www.kratki.com.

[illegible] !!!

[illegible]

[illegible] (1).

[illegible] Kratki.pl Marek Bal.

[illegible]

[illegible] 57 [illegible] 58 [illegible]
[illegible] 1 [illegible]

1. [illegible]
2. [illegible]: A - [illegible], B - [illegible]
3. [illegible]
4. [illegible]

ʀ ʅ ɥ ʊ ɸ ʃ ɸ ʌ ʀ ʗ
ɬ ʦ ɧ ʪ ʘ ɘ ʝ ʪ ʝ ɠ ʦ ʨ ɖ ɘ ʥ ʘ ʪ ʘ ʢ ʣ ʝ ʪ ʢ ʘ ʯ ʘ ʢ ɧ ʣ ʝ ʜ ʢ ʘ ʪ ʦ ʙ ɖ ʦ
ʫ ʧ ʦ ʪ ʦ ʨ ʝ ʙ ʘ . ɼ ʨ ʲ ʞ ʪ ʝ ʙ ɖ ʦ ʢ ʘ ʤ ɖ ʥ ʘ ʪ ʘ ʥ ʘ ʨ ʘ ʟ ɧ ʪ ʦ ʷ ʥ ɖ ʝ
ʤ ʘ ʪ ʝ ʨ ɖ ʘ ʣ ɖ ɖ ʧ ʨ ʦ ʜ ʫ ʢ ʪ ɖ . ɬ ʨ ʝ ʜ ɖ ʜ ʘ ɖ ʥ ɧ ʪ ʘ ʣ ɖ ʨ ʘ ʪ ʝ ʙ ɖ ʦ
ɘ ʢ ʦ ʝ ʪ ʦ ʱ ʝ ɧ ʝ ɖ ʟ ʧ ʦ ʣ ʟ ɘ ʘ , ɖ ʤ ʘ ʜ ʦ ɧ ʪ ʘ ʪ ʲ ʯ ʥ ʘ ʝ ɧ ʪ ʝ ɧ ʪ ɘ
ʅ ʝ ɖ ʟ ʧ ʦ ʣ ʟ ɘ ʘ ʡ ʪ ʝ ʙ ɖ ʦ ʢ ʘ ʤ ɖ ʥ ʘ ʪ ʘ ɘ ʧ ʦ ʤ ʝ ʱ ʝ ʥ ɖ ʷ ɧ ɘ ʲ ʪ ʨ
ɬ ʦ ɘ ʝ ʯ ʝ ʦ ʪ ʝ ʜ ʥ ʘ ʙ ɖ ʦ ʢ ʘ ʤ ɖ ʥ ʘ ʤ ʦ ʞ ʝ ʜ ʘ ɧ ʝ ɖ ʟ ʧ ʦ ʣ ʟ ɘ ʘ
ʥ ʘ ɠ ʦ ʨ ɖ ɘ ʦ ʥ ʝ ʥ ʘ ʜ ɘ ɖ ʱ ʘ ɘ ʘ 0 , 6 ʣ / ʯ ʘ ɧ ɖ ʝ ʦ ɧ ɖ ɠ ʫ ʨ ʝ
ɺ ʝ ʥ ʪ ɖ ʣ ʘ ʯ ɖ ʷ ʪ ʘ ʪ ʨ ʷ ʙ ɘ ʘ ʜ ʘ ʧ ʨ ʦ ʤ ʝ ʥ ʷ ʧ ʲ ʣ ʥ ɖ ʷ ʦ ʙ ʝ ʤ ʥ ʘ
ʥ ʘ ʯ ʘ ɧ . ɹ ɖ ʦ ʢ ʘ ʤ ɖ ʥ ɖ ʟ ʘ ʧ ʦ ɧ ʪ ʦ ʷ ʥ ʝ ʥ ɘ ɠ ʨ ʘ ʜ ʝ ʥ ʤ ʦ ʥ ʪ ʘ
ʧ ʣ ʦ ɧ ʢ ʘ ɖ ʣ ɖ ʲ ɠ ʣ ʦ ɘ ʘ ɧ ʪ ʝ ʥ ʘ ʥ ʘ ʧ ʨ ʘ ɘ ʝ ʥ ʘ ʦ ʪ ʥ ʝ ɠ ʦ ʨ ɖ ʤ
ʧ ʣ ʦ ɧ ʢ ʦ ɧ ʪ ɖ (ʥ ʘ ʧ ʨ ɖ ʤ ʝ ʨ ʦ ɠ ʥ ʝ ʫ ʧ ʦ ʨ ʥ ɖ ɠ ɖ ʧ ɧ ʦ ʢ ʘ ʨ ʪ ʦ ʥ ʥ ɖ ʧ
ɺ ʟ ʘ ɘ ɖ ɧ ɖ ʤ ʦ ɧ ʪ ʦ ʪ ʤ ʦ ʜ ʝ ʣ ʘ ɹ ɖ ʦ ʢ ʘ ʤ ɖ ʥ ʘ ʥ ʘ ʟ ʘ ʜ ʥ ɖ ʷ ɖ
ʟ ʘ ʦ ʢ ʘ ʯ ʝ ʥ ʤ ʦ ʥ ʪ ʘ ʞ , ɖ ʣ ɖ ʢ ʨ ʲ ɠ ʣ ɖ ʦ ʪ ɘ ʦ ʨ ɖ ʟ ʘ ʜ ɖ ʨ ʝ ʢ ʪ ʥ
ʂ ʨ ʝ ʧ ʝ ʞ ʥ ɖ ʪ ʝ ʝ ʣ ʝ ʤ ʝ ʥ ʪ ɖ ɧ ʝ ʜ ʦ ɧ ʪ ʘ ɘ ʷ ʪ ʟ ʘ ʝ ʜ ʥ ʦ ɧ ʧ ʨ ʦ ʜ ʫ
ɹ ɖ ʦ ʢ ʘ ʤ ɖ ʥ ʘ ʪ ʘ Oscar ʪ ʨ ʷ ʙ ɘ ʘ ʜ ʘ ʙ ʲ ʜ ʝ ʟ ʘ ʢ ʨ ʝ ʧ ʝ ʥ ʘ ɧ
ʱ ɖ ʥ ʘ .
ɸ ʢ ʦ ʙ ɖ ʦ ʢ ʘ ʤ ɖ ʥ ʘ ʪ ʘ ɧ ʝ ʤ ʦ ʥ ʪ ɖ ʨ ʘ ɘ ɧ ʪ ʝ ʥ ʥ ʘ ʥ ɖ ʱ ʘ , ɧ ʧ
ʢ ʦ ʨ ʧ ʫ ɧ ʘ ʥ ʘ ɹ ɖ ʦ ʂ ʘ ʤ ɖ ʥ ʘ ʪ ʘ ɖ ɧ ʪ ʝ ʥ ʘ ʪ ʘ (ʤ ɖ ʥ ɖ ʤ ʫ ʤ 1 0
ɥ ɘ ʦ ʙ ʦ ʜ ʥ ʦ ɧ ʪ ʦ ʷ ʱ ɖ ʪ ʝ ʙ ɖ ʦ ʢ ʘ ʤ ɖ ʥ ɖ ʥ ʝ ɖ ʟ ɖ ɧ ʢ ɘ ʘ ʪ ʧ ʦ ɧ ʪ ʦ ʷ
ʅ ʷ ʢ ʦ ɖ ʤ ʦ ʜ ʝ ʣ ɖ ʤ ʦ ʞ ʝ ʜ ʘ ɖ ʟ ɖ ɧ ʢ ɘ ʘ ʪ ɧ ɠ ʣ ʦ ʙ ʷ ɘ ʘ ʥ ʝ ʧ ʨ ʝ ʜ ɖ
ʧ ʦ ɧ ʪ ʘ ɘ ʷ ʪ ʜ ɖ ʨ ʝ ʢ ʪ ʥ ʦ ɘ ʲ ʨ ʭ ʫ ʤ ʝ ʙ ʝ ʣ ɖ .
ʂ ʲ ʤ ʥ ʷ ʢ ʦ ɖ ʤ ʦ ʜ ʝ ʣ ɖ ɧ ʝ ʧ ʨ ʝ ʜ ʣ ʘ ɠ ʘ ʢ ʘ ʪ ʦ ʜ ʦ ʧ ʲ ʣ ʥ ɖ ʪ ʝ ʣ
ʦ ɧ ʪ ʲ ʢ ʣ ʷ ɘ ʘ ʥ ʝ , ʢ ʦ ʝ ʪ ʦ ʝ ʬ ɖ ʢ ɧ ɖ ʨ ʘ ʥ ʦ ʢ ʲ ʤ ɧ ʧ ʝ ʯ ɖ ʘ ʣ ʥ ʘ ʦ

ʅ ɸ ɭ ɾ ɼ ɼ ɸ ʅ ɾ ʀ ɭ ɸ ɹ ʆ ʊ ɸ
ʅ ʘ ʧ ʘ ʣ ʝ ʪ ʝ ʦ ɠ ʲ ʥ ʷ ɘ ɹ ɖ ʦ ʢ ʘ ʤ ɖ ʥ ʘ ʪ ʘ ʯ ʘ ʢ ɧ ʣ ʝ ʜ ʢ ʘ ʪ ʦ ʪ ʷ
ʅ ʝ ʟ ʘ ʨ ʝ ʞ ʜ ʘ ʡ ʪ ʝ ɧ ɠ ʦ ʨ ɖ ɘ ʦ , ʢ ʦ ɠ ʘ ʪ ʦ ɹ ɖ ʦ ʂ ʘ ʤ ɖ ʥ ʘ ʪ ʘ ɠ ʦ
ʅ ʝ ʟ ʘ ʧ ʘ ʣ ɘ ʘ ʡ ʪ ʝ ʦ ɠ ʲ ʥ ʷ ɘ ʧ ʨ ʦ ʜ ʫ ʢ ʪ ʘ , ʢ ʦ ɠ ʘ ʪ ʦ ʪ ʦ ʡ ʝ ɠ
ɻ ʦ ʨ ɖ ɘ ʥ ʘ ʪ ʘ ʢ ʣ ʝ ʪ ʢ ʘ ʱ ʝ ʦ ɧ ʪ ʘ ʥ ʝ ɠ ʦ ʨ ʝ ʱ ʘ ʜ ʦ 1 ʯ ʘ ɧ ɧ ʣ ʝ
ɬ ʨ ɖ ʟ ʘ ʨ ʝ ʞ ʜ ʘ ʥ ʝ ɧ ɠ ʦ ʨ ɖ ɘ ʦ ɘ ɖ ʥ ʘ ɠ ɖ ʧ ʨ ʦ ɘ ʝ ʨ ʷ ɘ ʘ ʡ ʪ ʝ ɠ ʦ ʨ
ɻ ʦ ʨ ɖ ɘ ʥ ʘ ʪ ʘ ʢ ʣ ʝ ʪ ʢ ʘ ʨ ʘ ʟ ʧ ʦ ʣ ʘ ɠ ʘ ɧ ʧ ʨ ʝ ʜ ʧ ʘ ʟ ʥ ʘ ʢ ʝ ʨ ʘ ʤ ɖ ʅ
ʥ ʘ ɠ ʦ ʨ ɖ ɘ ʦ ʪ ʪ ʦ , ʘ ʢ ʦ ʙ ɖ ʦ ʢ ʘ ʤ ɖ ʥ ʘ ʪ ʘ ʝ ʥ ʘ ʢ ʣ ʦ ʥ ʝ ʥ ʘ ɖ ʣ ɖ
ʅ ʝ ʧ ʨ ʝ ʧ ʲ ʣ ɘ ʘ ʡ ʪ ʝ ʧ ʦ ɘ ʝ ʯ ʝ ʦ ʪ ʤ ʘ ʢ ɧ ɖ ʤ ʘ ʣ ʥ ɖ ʷ ʢ ʘ ʧ ʘ ʯ ɖ ʪ ʝ
ʢ ʦ ʥ ʪ ʝ ʡ ʥ ʝ ʨ ʘ ʟ ʘ ʙ ɖ ʦ ɠ ʦ ʨ ɖ ɘ ʦ (ʬ ɖ ɠ . 1) .
ʅ ʝ ʟ ʘ ʧ ʘ ʣ ɘ ʘ ʡ ʪ ʝ ʙ ɖ ʦ ʢ ʘ ʤ ɖ ʥ ʘ ʪ ʘ , ʘ ʢ ʦ ʝ ʧ ʨ ʝ ʧ ʲ ʣ ʥ ʝ ʥ ʘ ɧ
ɸ ʢ ʦ ʙ ɖ ʦ ɠ ʦ ʨ ɖ ɘ ʦ ʪ ʪ ʦ ɧ ʝ ʨ ʘ ʟ ʣ ʝ ʝ , ʥ ʝ ʟ ʘ ʙ ʘ ɘ ʥ ʦ ɖ ʟ ʙ ʲ ʨ ʱ ʝ ʪ
ʅ ʘ ʧ ʘ ʣ ɘ ʘ ʥ ʝ ʪ ʦ ʥ ʘ ʙ ɖ ʦ ʢ ʘ ʤ ɖ ʥ ʘ ʪ ʘ ʝ ʧ ʨ ʝ ʧ ʦ ʨ ʲ ʯ ɖ ʪ ʝ ʥ ʣ ʥ ʦ ʜ
ʢ ʘ ʤ ɖ ʥ ʘ . ɬ ʣ ʘ ʤ ʲ ʯ ɖ ʪ ʝ ɧ ʪ ʘ ɘ ʘ ʪ ɧ ʦ ʧ ʪ ɖ ʤ ʘ ʣ ʝ ʥ ʯ ɘ ʷ ʪ ɖ ɘ ɖ
ɺ ɖ ɧ ʦ ʯ ɖ ʥ ʘ ʪ ʘ ʥ ʘ ʧ ʣ ʘ ʤ ʲ ʢ ʘ ʟ ʘ ɘ ɖ ɧ ɖ ʪ ʦ ɘ ʝ ʥ ʪ ɖ ʣ ʘ ʯ ɖ ʷ ʪ ʘ ʥ
ɻ ʦ ʨ ɖ ɘ ʥ ɖ ʪ ʝ ʢ ʣ ʝ ʪ ʢ ɖ ɧ ʧ ʣ ʲ ʟ ɠ ʘ ʱ ʢ ʘ ʧ ʘ ʢ (ʬ ɖ ɠ . 2 a) ʧ
ʧ ʣ ʘ ʤ ʲ ʢ ʘ . ɭ ʝ ɠ ʫ ʣ ɖ ʨ ʘ ʡ ʪ ʝ ɘ ɖ ɧ ʦ ʯ ɖ ʥ ʘ ʪ ʘ ʥ ʘ ʧ ʣ ʘ ʤ ʲ ʢ ʘ , ʪ
ʂ ʘ ʤ ɖ ʥ ʘ ʜ ʘ ʥ ʝ ʝ ɖ ʟ ʣ ʦ ʞ ʝ ʥ ʘ ʜ ɖ ʨ ʝ ʢ ʪ ʥ ʦ ʥ ʘ ʦ ɠ ʲ ʥ .
ɥ ʪ ʦ ʡ ʪ ʝ ʥ ʘ ʙ ʝ ʟ ʦ ʧ ʘ ɧ ʥ ʦ ʨ ʘ ʟ ɧ ʪ ʦ ʷ ʥ ɖ ʝ ʦ ʪ ʤ ɖ ʥ ɖ ʤ ʫ ʤ 0 , 5
ɺ ʟ ʘ ɘ ɖ ɧ ɖ ʤ ʦ ɧ ʪ ʦ ʪ ʤ ʦ ʜ ʝ ʣ ʘ ʥ ʘ ʙ ɖ ʦ ʢ ʘ ʤ ɖ ʥ ʘ ʪ ʘ ɖ ʦ ʪ ʢ ʘ ʯ
ʜ ʘ ɘ ʘ ʨ ɖ ʨ ʘ ʦ ʪ 0 , 2 l / h ʜ ʦ 0 , 6 l / h .

ɻ ɸ ɥ ɾ ʅ ɾ
ʅ ʘ ʜ ʘ ʟ ʘ ɠ ʘ ɧ ɖ ʪ ʝ ɹ ɖ ʦ ʢ ʘ ʤ ɖ ʥ ʘ ʪ ʘ , ɖ ʟ ʧ ʦ ʣ ʟ ɘ ʘ ʡ ʪ ʝ ʜ ʨ ʲ ʞ ʢ
ɖ ʜ ʘ ɧ ʧ ʨ ʝ ʪ ʝ ʧ ʨ ɖ ʪ ʦ ʢ ʘ ʥ ʘ ʢ ɖ ɧ ʣ ʦ ʨ ʦ ʜ (ʌ ɖ ɠ . 2 ʙ) .
ɬ ʨ ʝ ʜ ɖ ʜ ʘ ʟ ʘ ʧ ʘ ʣ ɖ ʪ ʝ ʦ ʪ ʥ ʦ ɘ ʦ ʙ ɖ ʦ ʢ ʘ ʤ ɖ ʥ ʘ ʪ ʘ , ɖ ʟ ʯ ʘ ʢ ʘ ʡ

ZNACZENIE PIKTOGRAMčW / LEGEND OF SYMBOLS 2/ BE
MEN / ʃ ɬ ʀ ʉ ɸ ʅ ʀ ʃ ɬ ʀ ʂ ʊ ʃ ɻ ʈ ɸ ʃ ʃ / D£SIGNATION DES
PIKTOGRAMš / VħZNAM PIKTOGRAMOV / SIGNIFICATO
DE LOS PICTOGRAMAS / ZNAĻENJE PIKTOGRAMA /
PIKTOGRAMOK JELENTÉSE / LEGENDE SôMBOLOS / ʃ ɽ ɻ ɽ ʅ ɽ ɸ ʅ ɸ ʉ ʀ ʃ ɻ

1. 6- 1- 4. 5.

5- 7. 8. 7- 10.

PL1. Jedynym dozwolonym paliwem jest paliwo na b
Kratki.pl Marek Bal).
2. Nie dolewaj paliwa do palŃcego siň urzŃdzen
3. Nie dolewaj paliwa do rozgrzanego urzŃdzeni
4. Nie rozpalaj rozgrzanego urzŃdzenia.
5. UrzŃdzenie nie moŨe byĺ zainstalowane w mie
6. PalŃce siň urzŃdzenie nie moŨe byĺ przenosz
7. UrzŃdzenie peğni jedynie funkcjň dekoracyjn
8. Nie przepeğniaj biopojemnika. W przypadku r
9. UŨywaj wyğŃcznie w dobrze wentylowanym pomi
centa.
10. PrzebywajŃce w pobliŨu pracujŃcego urzŃdze
powinny pozostawaĺ bez nadzoru.

EN1.Use bio-alcohol based fuel only (the recomme
Marek Bal).
2.Do not add fuel when the product is burning.
4.Do not light the ýre in the product when hot
draught. 6.Do not move the product when burni
7.The product is for decorative use only.
8.Do not overýll the bio-fuel canister. Immedi
9. Use the product in well ventilated dô sr oiômsst roun
+"#83-
10.Do not leave unattended any children or any
product.

EN1.Der einzig zulªssige Kraftstoff ist Kraftsto
Kratki.pl Marek Bal).
2.F¿llen Sie keinen Kraftstoff in ein brennend
3.F¿llen Sie keinen Kraftstoff in aufgeheiztes

ZNACZENIE PIKTOGRAMčW / LEGEND OF SYMBOLS 2/ BE
MEN / ʃ ɬ ʀ ʉ ɸ ʅ ʀ ɾ ɬ ʀ ʂ ʊ ʃ ɻ ɸ ʃ ʃ / D£SIGNATION DES
PIKTOGRAMš / VħZNAM PIKTOGRAMOV / SIGNIFICATO
DE LOS PICTOGRAMAS / ZNAĻENJE PIKTOGRAMA /
PIKTOGRAMOK JELENTÉSE / LEGENDE SôMBOLOS / ʃ ɾ ɻ ɾ ʅ ɾ ɸ ʅ ɸ ʉ ʀ ʃ ɻ

1. 6- 1- 4. 5.

5- 7. 8. 7- 10.

PL1. Jedynym dozwolonym paliwem jest paliwo na b
Kratki.pl Marek Bal).
2. Nie dolewaj paliwa do palŃcego siň urzŃdzen
3. Nie dolewaj paliwa do rozgrzanego urzŃdzeni
4. Nie rozpalaj rozgrzanego urzŃdzenia.
5. UrzŃdzenie nie moŨe byĺ zainstalowane w mie
6. PalŃce siň urzŃdzenie nie moŨe byĺ przenosz
7. UrzŃdzenie peğni jedynie funkcjň dekoracyjn
8. Nie przepeğniaj biopojemnika. W przypadku r
9. UŨywaj wyğŃcznie w dobrze wentylowanym pomi
centa.
10. PrzebywajŃce w pobliŨu pracujŃcego urzŃdze
powinny pozostawaĺ bez nadzoru.

EN1.Use bio-alcohol based fuel only (the recomme
Marek Bal).
2.Do not add fuel when the product is burning.
4.Do not light the ýre in the product when hot
draught. 6.Do not move the product when burni
7.The product is for decorative use only.
8.Do not overýll the bio-fuel canister. Immedi
9. Use the product in well ventilated dô sr oiômsst roun
+"#83-
10.Do not leave unattended any children or any
product.

EN1.Der einzig zulªssige Kraftstoff ist Kraftsto
Kratki.pl Marek Bal).
2.F¿llen Sie keinen Kraftstoff in ein brennend
3.F¿llen Sie keinen Kraftstoff in aufgeheiztes

ZNACZENIE PIKTOGRAMčW / LEGEND OF SYMBOLS 2/ BE
MEN / ʃ ɬ ʀ ʉ ɸ ʅ ʀ ɾ ɬ ʀ ʂ ʊ ʃ ɻ ɸ ʃ ʃ / D£SIGNATION DES
PIKTOGRAMš / VħZNAM PIKTOGRAMOV / SIGNIFICATO
DE LOS PICTOGRAMAS / ZNAĻENJE PIKTOGRAMA /
PIKTOGRAMOK JELENTÉSE / LEGENDE SôMBOLOS / ʃ ɾ ɻ ɾ ʅ ɾ ɸ ʅ ɸ ʉ ʀ ʃ ɻ

1. 6- 1- 4. 5.

5- 7. 8. 7- 10.

PL1. Jedynym dozwolonym paliwem jest paliwo na b
Kratki.pl Marek Bal).
2. Nie dolewaj paliwa do palŃcego siň urzŃdzen
3. Nie dolewaj paliwa do rozgrzanego urzŃdzeni
4. Nie rozpalaj rozgrzanego urzŃdzenia.
5. UrzŃdzenie nie moŨe byĺ zainstalowane w mie
6. PalŃce siň urzŃdzenie nie moŨe byĺ przenosz
7. UrzŃdzenie peğni jedynie funkcjň dekoracyjn
8. Nie przepeğniaj biopojemnika. W przypadku r
9. UŨywaj wyğŃcznie w dobrze wentylowanym pomi
centa.
10. PrzebywajŃce w pobliŨu pracujŃcego urzŃdze
powinny pozostawaĺ bez nadzoru.

EN1.Use bio-alcohol based fuel only (the recomme
Marek Bal).
2.Do not add fuel when the product is burning.
4.Do not light the ýre in the product when hot
draught. 6.Do not move the product when burni
7.The product is for decorative use only.
8.Do not overýll the bio-fuel canister. Immedi
9. Use the product in well ventilated dô sr oiômsst roun
+"#83-
10.Do not leave unattended any children or any
product.

EN1.Der einzig zulªssige Kraftstoff ist Kraftsto
Kratki.pl Marek Bal).
2.F¿llen Sie keinen Kraftstoff in ein brennend
3.F¿llen Sie keinen Kraftstoff in aufgeheiztes

1	6	3 [kg]	4 [l]
KILO	C	6,8	0,2
LEGIONIS	!	85	0,75
LIBRA	!	74	0,75
LIMA	A	22,6	0,6
LINATE	C	61	0,75
MARCH	!	54	0,75
MAY	!	56	0,75
NEST	C	4	0,2
NOVEMBER	!	52	0,75
OCTOBER	!	52	0,75
OSCAR	A	25	0,5
PAPA	A	14,4	0,2
PAPA MANHATTAN	A	15,2	0,2
PAPA MORPHO	A	15,2	0,2
PAPA SMERF	A	16	0,2
PINUS	!	55	0,75
PLANET	!	81	0,75
QUAERERE	!	63,5	0,75
QUAT	A	10,9	0,5
QUEBEC	A	45	2 x 0,75
ROMEO	!	19	0,5
SCORPIO	!	51	0,75
SIERRA	!	48,5	0,5
TANGO 1	!	4	0,2
TANGO 2	!	5,2	0,2
TANGO 3	!	5,6	0,2
TANGO 4	!	10,4	0,2
TERRA	!	55	0,75
VIRGO	!	72	0,75
WHISKEY	!	15	0,2
WHISKEY 2	!	24	0,5

Tabela 1 / Table 1 / Tabelle 1 / ʊ⊙ʙdzɳ⊙ 1 / Ta
Tabla 1 / Tablica 1 / Tabela 1 / 1. T§bl§zat

Aby wkğad chğonny speğniğ swoje zadanie, jedno
50% jego maksymalnej pojemnoŜci.

To retain a good performance of the absorbing
mum capacity of the bio-fuel canister.

Damit die Absorptionskartusche ihren Zweck erf
sungsvermºgens einmalig in den Biokraftstoffta

[illegible]

Pour que la cartouche absorbante remplisse sa
capacit® maximale le r®servoir de biocarburant

Aby absorpļn² vloģka byla funkļn², je nutn® pŚ
50% jeho maxim§ln²ho objemu.

Aby absorpļn§ vloģka splnila svoju ¼lohu, do z
viac neģ maxim§lne 50 % jeho objemu.

Afýnch® la cartuccia assorbente possa svolgere
essere riempito per la prima volta.

Para que el cartucho absorbente cumpla su 0func
cidad m§xima del dep·sito para el biocombustib

Da bi apsorpcijski uloģak ispunjavao svoju ulo
50% njegove maksimalne zapremnine.

Da bo lahko vpojni vloģek izpolnil svojo nalo
gorivo v koliļini enaki 50% maksimalne zmoglji

Annak ®rdek®ben, hogy az abszorbens bet®t meg
tart§lyt a maxim§lis Ťrtartalom 50%-§ig.

Para manter a boa presta-«o do absorvente ins
capacidade m§xima do dep·sito de biocombust²ve

[illegible]

Kratki.pl Marek Bal ul. Gombrowicza 4, Wsola, 26-660 Jedlińsk, Poland
tel. 00 48 48 389 99 00, 00 48 48 384 44 88, fax 00 48 48 384 44 88 wew. 106
www.kratki.com

DRUK/INSTRUKCJA/
BIOKOMI NKI/2019

5 903950 192793

AP/10/2019

t i s z t ² t s a b i o k a n d a l l · t .
A h § z r ® s z e i t ® s a b i o t a r t § l y t n e d v e s , a d o t t a
§ t i t a t o t t r o n g g y a l t º r º l j e l e . H a a b i o k a n d a l l
t ² t · s z e r t h a s z n § l j o n a z ¿ v e g f e l ¿ l e t t i s z t ² t § s

G A R A N C I A
A m § r b e g y ¼ j t o t t b i o k a n d a l l · k n e m c s e r ® l h e t R k
m e g v § s § r l § s § t · l s z § m ² t o t t 2 ® v g a r a n c i § t b i z t o
t u l a j d o n o s a k º t e l e s e l o l v a s n i a h a s z n § l a t i ® s
r e k l a m § c i · s p r o t o k o l l t ® s v § s § r l § s t i g a z o ▯ · d o
s e e l e n g e d h e t e t l e n a r e k l a m § c i · e l b ² r § l § s a s z e
s z § m ² t v a 1 4 n a p o n b e l ¿ l k e r ¿ l e l b ² r § l § s r a . ▯ A r
v e l , v a l a m i n t e - m a i l b e n a z a l § b b i c ² m e n n y ¼ j t h

PT

Colocar a Biolareira pelo menos 1m afastada de
instalar a Biolareira, certiýcar-se de que0 a d
tural e que as grelhas de ventila-«o n«o est«o
numa divis«o com um ¬.olPuomdee isnefre ruitoirl iaz a4d0a mmais
numa divis«o desde que o consumo total de bio
ventila-«o adicional seja fornecida. A ventila
menos numa hora

A Biolareira para instala-«o permanente dever§
ou numa parede feita com materiais n«o combust
Dependendo do modelo da Biolareira, o painel t
cos para a instala-«o suspensa ou j§ trazer un
superf²cie onde vai ser instalada.
Se a Biolareira n«o ýcar bem segura no lugar,
A Biolareira OSCAR dever§ ser instalada com o
for colocada numa cavidade da parede, deixar u

Biolareiras isoladas n«o requerem componentes
mas Biolareiras poder«o necessitar de montagem

Biolareiras de mesa s«o produtos isolados que
ou numa prateleira. Dependendo do modelo, pode
uma base especial para a montagem, Fig. 8.

REABASTECIMENTO E IGNI¢ëO
Acender o fogo na Biolareira s· quando a insta
biocombust²vel enquanto a Biolareira estiv0er a
bust²vel estiver quente.
O Bio reservat·rio manter-se-§ quente at® 1 ho
reservat·rio n«o tem fugas todas as vezes ante
O bio reservat·rio tem um absorvente de segur
biocombust²vel. Para manter uma boa presta-«o
de 50% da capacidade m§xima do bio reservat·ri
representada pela marca MAX no bio reservat·ri
com excesso de biocombust²vel. Se o biocombus
papel absorvente.
Acender a Biolareira com f·sforos grandes ou i
As chamas adquirem a cor e altura correta ap·s
depende da ventila-«o da divis«o.
O bio reservat·rio com a sua tampa deslizante
atrav®s do movimento de deslizar a tampa de al
topo da Biolareira n«o esteja diretamente expo
Manter uma dist©ncia segura de 0.5 m no m²nimo
Dependendo do modelo, o consumo de combust²vel

EXTIN¢ëO
Para apagar a chama na Biolareira, deslizar a
ao queimador (Fig. 2b). Antes de reacender a B
ambiente. Nunca apagara a Biolareira com §0gua
do incendiar, utilizar um extintor de p· seco

As Biolareiras sem tampa deslizante s«o apagad
um acess·rio inclu²do com a Biolareira (Fig.3)

MANUTEN¢ëO
Efetuar a manuten-«o apenas com o produto0 des
temente. Limpar as pe-as e o bio reservat·rio
corrosivos e apropriados para as superf²cies a
Se a Biolareira tiver um vidro, limpar com um

GARANTIA
Biolareiras que tenham sido acesas n«o podem
bricante d§ dois anos de garantia para o funci
de compra do produto. O comprador da Biolarei
uso. No caso de uma reclama-«o, deve apresenta
tivo de compra. A apresenta-«o da documenta-«o
a reclama-«o. A resposta ¨ reclama-«o ser§ da
da sua apresenta-«o por escrito. Toda a inform

www.kratki.com.

! ! !

(1).

!

(1).

Kratki.pl Marek Bal.

57 58

1

1.

2. A - , B -

3.

4.

ʀ ʅ ʉ ʊ ɸ ʃ ɸ ʌ ʀ ʗ
ɫ ʦ ʩ ʪ ʘ ɘ ɟ ʪ ɟ   ɢ ʦ ʨ ɖ ɘ ʥ ʘ ʪ ʘ   ʢ ʣ ɟ ʪ ʢ ʘ   ɥ ʘ ʢ   ʩ ʣ ɟ ʜ   ʢ ʘ ʪ ʦ   ʙ ɖ ʦ
ʫ ʧ ʦ ʪ ʨ ɟ ʙ ʘ .   ɼ ʨ ʲ ʞ ʪ ɟ   ʙ ɖ ʦ   ʢ ʘ ʤ ɖ ʥ ʘ ʪ ʘ   ʥ ʘ   ʨ ʘ ʟ ʩ ʪ ʦ ʷ ʥ ɖ ɟ
ʤ ʘ ʪ ɟ ʨ ɖ ʘ ʣ ɖ   ɖ   ʧ ʨ ʦ ʜ ʫ ʢ ʪ ɖ .   ɫ ʨ ɟ ʜ ɖ   ʜ ʘ   ɖ ʥ ʩ ʪ ʘ ʣ ɖ ʨ ʘ ʪ ɟ   ʙ ɖ ʦ
ɘ   ʢ ʦ ɟ ʪ ʦ   ʱ ɟ   ʩ ɟ   ɖ ʟ ʧ ʦ ʣ ʟ ɘ ʘ ,   ɖ ʤ ʘ   ʜ ʦ ʩ ʪ ʘ ʪ ʲ ɥ ʥ ʘ   ɟ ʩ ʪ ɟ ʩ ʪ ɘ
ʅ ɟ   ɖ ʟ ʧ ʦ ʣ ʟ ɘ ʘ ʔ ʪ ɟ   ʙ ɖ ʦ   ʢ ʘ ʤ ɖ ʥ ʘ ʪ ʘ   ɘ   ʧ ʦ ʤ ɟ ʱ ɟ ʥ ɖ ʷ   ʩ   ɘ ʲ ʪ ʨ
ɫ ʦ ɘ ɟ ɥ ɟ   ʦ ʪ   ɟ ʜ ʥ ʘ   ʙ ɖ ʦ   ʢ ʘ ʤ ɖ ʥ ʘ   ʤ ʦ ʞ ɟ   ʜ ʘ   ʩ ɟ   ɖ ʟ ʧ ʦ ʣ ʟ ɘ ʘ
ʥ ʘ   ɢ ʦ ʨ ɖ ɘ ʦ   ʥ ɟ   ʥ ʘ ʜ ɘ ɖ ʱ ʘ ɘ ʘ   0 , 6   ʣ   /   ɥ ʘ ʩ   ɖ   ɟ   ʦ ʩ ɖ ɢ ʫ ʨ ɟ
ɺ ɟ ʥ ʪ ɖ ʣ ʘ ɥ ɖ ʷ ʪ ʘ   ʪ ʨ ʷ ʙ ɘ ʘ   ʜ ʘ   ʧ ʨ ʦ ʤ ɟ ʥ ʷ   ʧ ʲ ʣ ʥ ɖ ʷ   ʦ ʙ ɟ ʤ   ʥ ʘ
ʥ ʘ   ɥ ʘ ʩ .   ɹ ɖ ʦ ʢ ʘ ʤ ɖ ʥ ɖ   ʟ ʘ   ʧ ʦ ʩ ʪ ʦ ʷ ʥ ɟ ʥ   ɘ ɢ ʨ ʘ ʜ ɟ ʥ   ʤ ʦ ʥ ʪ ʘ
ʧ ʣ ʦ ʩ ʢ ʘ   ɖ ʣ ɖ   ʲ ɢ ʣ ʦ ɘ ʘ   ʩ ʪ ɟ ʥ ʘ   ʥ ʘ ʧ ʨ ʘ ɘ ɟ ʥ ʘ   ʦ ʪ   ʥ ɟ ɢ ʦ ʨ ɖ ʤ
ʧ ʣ ʦ ʩ ʢ ʦ ʩ ʪ ɖ   (ʥ ʘ ʧ ʨ ɖ ʤ ɟ ʨ   ʦ ɢ ʥ ɟ ʫ ʧ ʦ ʨ ʥ ɖ   ɢ ɖ ʧ ʩ ʦ ʢ ʘ ʨ ʪ ʦ ʥ ʥ ɖ   ʧ
ɺ   ʟ ʘ ɘ ɖ ʩ ɖ ʤ ʦ ʩ ʪ   ʦ ʪ   ʤ ʦ ʜ ɟ ʣ ʘ   ɹ ɖ ʦ   ʢ ʘ ʤ ɖ ʥ ʘ   ʥ ʘ   ʟ ʘ ʜ ʥ ɖ ʷ   ɖ
ʟ ʘ   ʦ ʢ ʘ ɥ ɟ ʥ   ʤ ʦ ʥ ʪ ʘ ʞ ,   ɖ ʣ ɖ   ʢ ʨ ʲ ɢ ʣ ɖ   ʦ ʪ ɘ ʦ ʨ ɖ   ʟ ʘ   ʜ ɖ ʨ ɟ ʢ ʪ ʥ
ʂ ʨ ɟ ʧ ɟ ʞ ʥ ɖ ʪ ɟ   ɟ ʣ ɟ ʤ ɟ ʥ ʪ ɖ   ʩ ɟ   ʜ ʦ ʩ ʪ ʘ ɘ ʷ ʪ   ʟ ʘ ɟ ʜ ʥ ʦ   ʩ   ʧ ʨ ʦ ʜ ʫ
ɹ ɖ ʦ ʢ ʘ ʤ ɖ ʥ ʘ ʪ ʘ   Oscar   ʪ ʨ ʷ ʙ ɘ ʘ   ʜ ʘ   ʙ ʲ ʜ ɟ   ʟ ʘ ʢ ʨ ɟ ʧ ɟ ʥ ʘ   ʩ
ʱ ɖ ʥ ʘ .
ɸ ʢ ʦ   ʙ ɖ ʦ   ʢ ʘ ʤ ɖ ʥ ʘ ʪ ʘ   ʩ ɟ   ʤ ʦ ʥ ʪ ɖ ʨ ʘ   ɘ   ʩ ʪ ɟ ʥ ʥ ʘ   ʥ ɖ ʱ ʘ ,   ʩ ʧ
ʢ ʦ ʨ ʧ ʫ ʩ ʘ   ʥ ʘ   ɹ ɖ ʦ   ʂ ʘ ʤ ɖ ʥ ʘ ʪ ʘ   ɖ   ʩ ʪ ɟ ʥ ʘ ʪ ʘ   (ʤ ɖ ʥ ɖ ʤ ʫ ʤ   1 0
ʉ ɘ ʦ ʙ ʦ ʜ ʥ ʦ ʩ ʪ ʦ ʷ ʱ ɖ ʪ ɟ   ʙ ɖ ʦ   ʢ ʘ ʤ ɖ ʥ ɖ   ʥ ɟ   ɖ ʟ ɖ ʩ ʢ ɘ ʘ ʪ   ʧ ʦ ʩ ʪ ʦ ʷ
ʅ ʷ ʢ ʦ ɖ   ʤ ʦ ʜ ɟ ʣ ɖ   ʤ ʦ ʞ ɟ   ʜ ʘ   ɖ ʟ ɖ ʩ ʢ ɘ ʘ ʪ   ʩ ɢ ʣ ʦ ʙ ʷ ɘ ʘ ʥ ɟ   ʧ ʨ ɟ ʜ ɖ
ʧ ʦ ʩ ʪ ʘ ɘ ʷ ʪ   ʜ ɖ ʨ ɟ ʢ ʪ ʥ ʦ   ɘ ʲ ʨ ʭ ʫ   ʤ ɟ ʙ ɟ ʣ ɖ .
ʂ ʲ ʤ   ʥ ʷ ʢ ʦ ɖ   ʤ ʦ ʜ ɟ ʣ ɖ   ʩ ɟ   ʧ ʨ ɟ ʜ ʣ ʘ ɢ ʘ   ʢ ʘ ʪ ʦ   ʜ ʦ ʧ ʲ ʣ ʥ ɖ ʪ ɟ ʣ ʥ
ʦ ʩ ʪ ʲ ʢ ʣ ʷ ɘ ʘ ʥ ɟ ,   ʢ ʦ ɟ ʪ ʦ   ɟ   ʬ ɖ ʢ ʩ ɖ ʨ ʘ ʥ ʦ   ʢ ʲ ʤ   ʩ ʧ ɟ ɥ ɖ ʘ ʣ ʥ ʘ   ʦ

ʅ ɸ ʇ ɼ ɼ ɼ ɸ ʅ ɼ   ʀ   ʇ ɸ ɹ ʆ ʊ ɸ
ʅ ʘ ʧ ʘ ʣ ɟ ʪ ɟ   ʦ ɢ ʲ ʥ ʷ   ɘ   ɹ ɖ ʦ   ʢ ʘ ʤ ɖ ʥ ʘ ʪ ʘ   ɥ ʘ ʢ   ʩ ʣ ɟ ʜ   ʢ ʘ ʪ ʦ   ʪ ʷ
ʅ ɟ   ʟ ʘ ʨ ɟ ʞ ʜ ʘ ʔ ʪ ɟ   ʩ   ɢ ʦ ʨ ɖ ɘ ʦ ,   ʢ ʦ ɢ ʘ ʪ ʦ   ɹ ɖ ʦ   ʂ ʘ ʤ ɖ ʥ ʘ ʪ ʘ   ɢ ʦ
ʅ ɟ   ʟ ʘ ʧ ʘ ʣ ɘ ʘ ʔ ʪ ɟ   ʦ ɢ ʲ ʥ ʷ   ɘ   ʧ ʨ ʦ ʜ ʫ ʢ ʪ ʘ ,   ʢ ʦ ɢ ʘ ʪ ʦ   ʪ ʦ ʔ   ɟ   ɢ
ɻ ʦ ʨ ɖ ɘ ʥ ʘ ʪ ʘ   ʢ ʣ ɟ ʪ ʢ ʘ   ʱ ɟ   ʦ ʩ ʪ ʘ ʥ ɟ   ɢ ʦ ʨ ɟ ʱ ʘ   ʜ ʦ   1   ɥ ʘ ʩ   ʩ ʣ ɟ
ɫ ʨ ɖ   ʟ ʘ ʨ ɟ ʞ ʜ ʘ ʥ ɟ   ʩ   ɢ ʦ ʨ ɖ ɘ ʦ   ɘ ɖ ʥ ʘ ɢ ɖ   ʧ ʨ ʦ ɘ ɟ ʨ ʷ ɘ ʘ ʔ ʪ ɟ   ɢ ʦ ʨ
ɻ ʦ ʨ ɖ ɘ ʥ ʘ ʪ ʘ   ʢ ʣ ɟ ʪ ʢ ʘ   ʨ ʘ ʟ ʧ ʦ ʣ ʘ ɢ ʘ   ʩ   ʧ ʨ ɟ ʜ ʧ ʘ ʟ ʥ ʘ   ʢ ɟ ʨ ʘ ʤ ɖ
ʥ ʘ   ɢ ʦ ʨ ɖ ɘ ʦ ʪ ʪ ʦ ,   ʘ ʢ ʦ   ʙ ɖ ʦ   ʢ ʘ ʤ ɖ ʥ ʘ ʪ ʘ   ɟ   ʥ ʘ ʢ ʣ ʦ ʥ ɟ ʥ ʘ   ɖ ʣ ɖ
ʅ ɟ   ʧ ʨ ɟ ʧ ʲ ʣ ɘ ʘ ʔ ʪ ɟ   ʧ ʦ ɘ ɟ ɥ ɟ   ʦ ʪ   ʤ ʘ ʢ ʩ ɖ ʤ ʘ ʣ ʥ ʥ ɖ ʷ   ʢ ʘ ʧ ʘ ɥ ɖ ʪ
ʢ ʦ ʥ ʪ ɟ ʔ ʥ ɟ ʨ ʘ   ʟ ʘ   ʙ ɖ ʦ ɢ ʦ ʨ ɖ ɘ ʦ   (ʬ ɖ ɢ .   1) .
ʅ ɟ   ʟ ʘ ʧ ʘ ʣ ɘ ʘ ʔ ʪ ɟ   ʙ ɖ ʦ   ʢ ʘ ʤ ɖ ʥ ʘ ʪ ʘ ,   ʘ ʢ ʦ   ɟ   ʧ ʨ ɟ ʧ ʲ ʣ ʥ ɟ ʥ ʘ   ʩ
ɸ ʢ ʦ   ʙ ɖ ʦ   ɢ ʦ ʨ ɖ ɘ ʦ ʪ ʪ ʦ   ʩ ɟ   ʨ ʘ ʟ ʣ ɟ ɟ ,   ʥ ɟ ʟ ʘ ʙ ʘ ɘ ʥ ʦ   ɖ ʟ ʙ ʲ ʨ ʱ ɟ ʪ
ʅ ʘ ʧ ʘ ʣ ɘ ʘ ʥ ɟ ʪ ʦ   ʥ ʘ   ʙ ɖ ʦ   ʢ ʘ ʤ ɖ ʥ ʘ ʪ ʘ   ɟ   ʧ ʨ ɟ ʧ ʦ ʨ ʲ ɥ ɖ ʪ ɟ ʣ ʥ ʦ   ʜ
ʢ ʘ ʤ ɖ ʥ ʘ .   ɫ ʣ ʘ ʤ ʲ ɥ ɖ ʪ ɟ   ʩ ʪ ʘ ɘ ʘ ʪ   ʩ   ʦ ʧ ʪ ɖ ʤ ʘ ʣ ɟ ʥ   ɥ ɘ ʷ ʪ   ɖ   ɘ ɖ
ɺ ɖ ʩ ʦ ɥ ɖ ʥ ʘ ʪ ʘ   ʥ ʘ   ʧ ʣ ʘ ʤ ʲ ʢ ʘ   ʟ ʘ ɘ ɖ ʩ ɖ   ʦ ʪ   ɘ ɟ ʥ ʪ ɖ ʣ ʘ ɥ ɖ ʷ ʪ ʘ   ʥ
ɻ ʦ ʨ ɖ ɘ ʥ ɖ ʪ ɟ   ʢ ʣ ɟ ʪ ʢ ɖ   ʩ   ʧ ʣ ʲ ʟ ɢ ʘ ʱ   ʢ ʘ ʧ ʘ ʢ   (ʬ ɖ ɢ .   2   a)   ʧ
ʧ ʣ ʘ ʤ ʲ ʢ ʘ .   ʇ ɟ ɢ ʫ ʣ ɖ ʨ ʘ ʔ ʪ ɟ   ɘ ɖ ʩ ʦ ɥ ɖ ʥ ʘ ʪ ʘ   ʥ ʘ   ʧ ʣ ʘ ʤ ʲ ʢ ʘ ,   ʪ
ʂ ʘ ʤ ɖ ʥ ʘ   ʜ ʘ   ʥ ɟ   ɟ   ɖ ʟ ʣ ʦ ʞ ɟ ʥ ʘ   ʜ ɖ ʨ ɟ ʢ ʪ ʥ ʦ   ʥ ʘ   ʦ ɢ ʲ ʥ .
ʉ ʪ ʦ ʔ ʪ ɟ   ʥ ʘ   ʙ ɟ ʟ ʦ ʧ ʘ ʩ ʥ ʦ   ʨ ʘ ʟ ʩ ʪ ʦ ʷ ʥ ɖ ɟ   ʦ ʪ   ʤ ɖ ʥ ɖ ʤ ʫ ʤ   0 , 5
ɺ   ʟ ʘ ɘ ɖ ʩ ɖ ʤ ʦ ʩ ʪ   ʦ ʪ   ʤ ʦ ʜ ɟ ʣ ʘ   ʥ ʘ   ʙ ɖ ʦ ʢ ʘ ʤ ɖ ʥ ʘ ʪ ʘ   ɖ   ʦ ʪ   ʢ ʘ ɥ
ʜ ʘ   ɘ ʘ ʨ ɖ ʨ ʘ   ʦ ʪ   0 , 2   l   /   h   ʜ ʦ   0 , 6   l   /   h .

ɻ ɸ ʉ ɼ ʅ ɼ
ʅ ʘ   ʜ ʘ   ʟ ʘ ɢ ʘ ʩ ɖ ʪ ɟ   ɹ ɖ ʦ   ʢ ʘ ʤ ɖ ʥ ʘ ʪ ʘ ,   ɖ ʟ ʧ ʦ ʣ ʟ ɘ ʘ ʔ ʪ ɟ   ʜ ʨ ʲ ʞ ʢ
ɖ   ʜ ʘ   ʩ ʧ ʨ ɟ ʪ ɟ   ʧ ʨ ɖ ʪ ʦ ʢ ʘ   ʥ ʘ   ʢ ɖ ʩ ʣ ʦ ʨ ʦ ʜ   (ʌ ɖ ɢ .   2   ʙ) .
ɫ ʨ ɟ ʜ ɖ   ʜ ʘ   ʟ ʘ ʧ ʘ ʣ ɖ ʪ ɟ   ʦ ʪ ʥ ʦ ɘ ʦ   ʙ ɖ ʦ   ʢ ʘ ʤ ɖ ʥ ʘ ʪ ʘ ,   ɖ ʟ ɥ ʘ ʢ ʘ ʔ

ZNACZENIE PIKTOGRAMčW / LEGEND OF SYMBOLS 2/ BE
MEN / ʃ ɬ ʀ ʉ ɸ ʅ ʀ ɾ ɬ ʀ ʂ ʊ ʃ ɻ ɸ ʃ ʃ / D£SIGNATION DES
PIKTOGRAMš / VħZNAM PIKTOGRAMOV / SIGNIFICATO
DE LOS PICTOGRAMAS / ZNAĻENJE PIKTOGRAMA /
PIKTOGRAMOK JELENTÉSE / LEGENDE SôMBOLOS / ʃ ɾ ɻ ɾ ʅ ɾ ɸ ʅ ɸ ʉ ʀ ʃ ɻ

1. 6- 1- 4. 5.

5- 7. 8. 7- 10.

PL1. Jedynym dozwolonym paliwem jest paliwo na b
Kratki.pl Marek Bal).
2. Nie dolewaj paliwa do palŃcego siň urzŃdzen
3. Nie dolewaj paliwa do rozgrzanego urzŃdzeni
4. Nie rozpalaj rozgrzanego urzŃdzenia.
5. UrzŃdzenie nie moŨe byĺ zainstalowane w mie
6. PalŃce siň urzŃdzenie nie moŨe byĺ przenosz
7. UrzŃdzenie peğni jedynie funkcjň dekoracyjn
8. Nie przepeğniaj biopojemnika. W przypadku r
9. UŨywaj wyğŃcznie w dobrze wentylowanym pomi
centa.
10. PrzebywajŃce w pobliŨu pracujŃcego urzŃdze
powinny pozostawaĺ bez nadzoru.

EN1.Use bio-alcohol based fuel only (the recomme
Marek Bal).
2.Do not add fuel when the product is burning.
4.Do not light the ýre in the product when hot
draught. 6.Do not move the product when burni
7.The product is for decorative use only.
8.Do not overýll the bio-fuel canister. Immedi
9. Use the product in well ventilated dô sr oiômsst roun
+"#83-
10.Do not leave unattended any children or any
product.

EN1.Der einzig zulªssige Kraftstoff ist Kraftsto
Kratki.pl Marek Bal).
2.F¿llen Sie keinen Kraftstoff in ein brennend
3.F¿llen Sie keinen Kraftstoff in aufgeheiztes

ZNACZENIE PIKTOGRAMčW / LEGEND OF SYMBOLS 2/ BE
MEN / ʃ ɬ ʀ ʉ ɸ ʅ ʀ ʃ ɬ ʀ ʂ ʊ ʃ ɻ ʈ ɸ ʃ ʃ / D£SIGNATION DES
PIKTOGRAMš / VħZNAM PIKTOGRAMOV / SIGNIFICATO
DE LOS PICTOGRAMAS / ZNAĻENJE PIKTOGRAMA /
PIKTOGRAMOK JELENTÉSE / LEGENDE SôMBOLOS / ʃ ɽ ɻ ɽ ʅ ɽ ɸ ʅ ɸ ʉ ʀ ʃ ɻ

1. 6- 1- 4. 5.

5- 7. 8. 7- 10.

PL1. Jedynym dozwolonym paliwem jest paliwo na b
Kratki.pl Marek Bal).
2. Nie dolewaj paliwa do palŃcego siň urzŃdzen
3. Nie dolewaj paliwa do rozgrzanego urzŃdzeni
4. Nie rozpalaj rozgrzanego urzŃdzenia.
5. UrzŃdzenie nie moŨe byĺ zainstalowane w mie
6. PalŃce siň urzŃdzenie nie moŨe byĺ przenosz
7. UrzŃdzenie peğni jedynie funkcjň dekoracyjn
8. Nie przepeğniaj biopojemnika. W przypadku r
9. UŨywaj wyğŃcznie w dobrze wentylowanym pomi
centa.
10. PrzebywajŃce w pobliŨu pracujŃcego urzŃdze
powinny pozostawaĺ bez nadzoru.

EN1.Use bio-alcohol based fuel only (the recomme
Marek Bal).
2.Do not add fuel when the product is burning.
4.Do not light the ýre in the product when hot
draught. 6.Do not move the product when burni
7.The product is for decorative use only.
8.Do not overýll the bio-fuel canister. Immedi
9. Use the product in well ventilated dô sr oiômsst roun
+"#83-
10.Do not leave unattended any children or any
product.

EN1.Der einzig zulªssige Kraftstoff ist Kraftsto
Kratki.pl Marek Bal).
2.F¿llen Sie keinen Kraftstoff in ein brennend
3.F¿llen Sie keinen Kraftstoff in aufgeheiztes

4. HeiÇes Gerªt nicht anz¿nden.
5. Das Gerªt darf nicht in einer zugigen Umgebu
6. Das brennende Gerªt darf nicht bewegt werden
7. Das Gerªt hat nur eine dekorative Funktion.
8. ¦berf¿llen Sie den Biobehªlter nicht. Beim V Brennstoff vorsichtig ab.
9. Nur in einem gut bel¿fteten Raum gemªÇ Hers
10. Kinder oder andere, sich den Gefahren nicht des Arbeitsgerªtes nicht unbeaufsichtigt aufh

RU1. [нфдгпlsэ јдгдгдг'дђ tєOLtєјʰјдгдгдг'дђ эдфнtsдђ lststfdzdэO ʷэdzwј (tєјʕtsдђјдгдгнlzјдђtsјlststfdzdэts BIO-DECO ʕtsдђtfOdzdфд Krat
2. ιјј нtsвOэdzʷ2lsјlststfdzdэts э gtstєʷʰф2 вдtsʕOдђфдгдz.
3. ιјј нtsвOэdzʷ2lsјlststfdzdэts э dzOgtєјlstsјlzпlstєts2пlsэts.
4. ιјј lOxдфgO2lsјgtstєʷцјјlzпlstєts2пlsэts.
5. ιOtfєјʰOјlsпʷlzпlsOdzOэdzдфOls' lzпlstєts2пlsэts э dђјпlsO пʕэtsLdzʷʕ.
6. ιOtfєјʰOјlsпʷtfјtєјdђјʰOls' gtstєʷʰјј lzпlstєts2пlsэts.
7. υпlstєts2пlsэts эrtfsdzdzʷјls lstsdz'ʕts нјʕtsєOlsфэdzlzᵏ ₩lzdz
8. ιјј tfјtєјtfsdzdzʷ2lsј вдtsʕtsдzlsј2dzјtє. JпdzlzцOј tєOLdzф lststfdzdэts.
9. Rпtfsdz'LtsэOls' lstsdz'ʕts э ⁋tstєtsʰts эјдгlsфdzдфtєlzјдђstsдђ дђф tfєtsфLэtsнфlsјdzʷ.
10. ιOtfєјʰOјlsпʷtsпlsOэdzwls' вјL tfєфпдђstslstєO нјlsјʔ ф Lф tєOвtslsOᵏʰјgєts lzпlstєts2пlsэO.

FR1. Le seul carburant autoris® est le carburant par Kratki.pl Marek Bal).
2. Nôajoutez pas de combustible ¨ un appareil
3. Nôajoutez pas de carburant dans un lôappare
4. Ne d®marrez pas un feu dans un appareil cha
5. Lôappareil ne doit pas °tre install® dans u
6. Lôappareil en train de chauffer ne doit pas
7. Lôappareil a uniquement une fonction d®cora
8. Ne remplissez pas trop pas le br¾leur. En c carburant renvers®.
9. ê nôutiliser que dans une pi¯ce bien ventil
10. Les enfants ou autres personnes qu®iqu'ils eson ment ne doivent pas °tre laiss®s sans surveil

CZ1. JedinÎm povolenÎm palivem je palivo na b§zi b ýrmy Kratki.pl Marek Bal).
2. NedoplŘujte palivo do produktu s hoŚ²c²m ohnĎ
3. NedoplŘujte palivo do rozehŚ§t®ho produktu.
4. NerozdĎlŠvejte oheŘ v rozehŚ§t®m produktu.
5. ZaŚ²zen² nelze instalovat v m²stĎ, kde doch§z
6. ZaŚ²zen² se zap§lenÎm ohnĎm nelze pŚen§šget.
7. ZaŚ²zen² m§ pouze dekora|n² funkci.
8. NepŚekra|ujte maxim§ln² objem biloz§sobn²ku. V
9. Pouš²vejte pouze v dodobłŚee pvdĎktyrnąŢn®v Îmr²osbtcneo.sti po
10. V bl²zkosti produktu se zap§lenÎm ohnĎm ne osoby bez dozoru.

SK1.Jedin® povolen® palivo je palivo na b§ze bio
DECO spolo¦nosti Kratki.pl Marek Bal).
2.Nedolievajte palivo do horiaceho zariadenia.
3.Nedolievajte palivo do zohriateho zariadenia
4.NerozpaÕujte zohriate zariadenie.
5.Zariadenie sa nesmie pouż²vaŠ na mieste, v k
nesmie pren§ġaŠ.
7.Zariadenie m§ iba dekorat²vnu funkciu.
8.Do biovloġky nenalievajte pr²liġ veÕa paliva
poutierajte.
9. Pouż²vajte vĪhradne iba v dobre vetranej mi
10.Deti alebo in® nevedom® osoby sa nesm¼ nach
n§leġit®ho dozoru.

IT1. Lóunico carburante consentito ¯ quello a ba
pl Marek Bal).
2Non aggiungere carburante al dispositivo acce
3Non aggiungere carburante al dispositivo risc
4Non avviare il dispositivo riscaldato.
5Il dispositivo non deve essere installato in
6Il dispositivo acceso non deve essere spostat
7Il dispositivo svolge solo la funzione decora
8Non riempire troppo il biocontenitore. In cas
te versato.
9Utilizzare solo in un ambiente ben ventilato
10.I bambini o altre persone inconsapevoli non
del dispositivo in funzione.

ES1Solo est§ permitido el uso de combustible a b
de Kratki.pl Marek Bal).
2No a¶ada combustible al equipo ardiendo.
3No a¶ada combustible al equipo calentado.
4No encienda el equipo calentado.
5La unidad no debe instalarse en un entorno co
6No transporte el equipo ardiendo.
7El equipo solo tiene una funci·n decorativa.
8No sobrellene el dep·sito. En caso de derrame
derramado.
9Utilice ¼nicamente en una habitaci·n bien ven
10.No se debe dejar sin vigilancia a los ni¶os
equipo en funcionamiento.

HR1Jedino dozvoljeno gorivo je gorivo na bazi bi
Kratki.pl Marek Bal).
2Ne ulijevajte gorivo u goreĺi ureĽaj.
3Ne ulijevajte gorivo u vruĺi ureĽaj.
4Ne palite vruĺi ureĽaj.
5UreĽaj se ne smije instalirati na mjesto gdje
6UreĽaj u kojem gori ne smije se prenositi.
7UreĽaj ima samo dekorativnu funkciju.
8Nemojte prepuniti biospremnik. Ako se gorivo
9Koristite samo u dobro prozraļenoj prostoriji

10. Djeca i osobe sa smanjenim mentalnim sposo
radi, ne smiju biti bez nadzor

SI 1. Edino dovoljeno kurivo je gorivo na osnovi
Kratki.pl Marek Bal).
2. Ne dolivajte goriva v goreļo napravo.
3. Ne dolivajte goriva v razgreto napravo.
4. Ne netite ognja v razgreti napravi.
5. Naprave sen e sme montirati na mestu z prep
6. Goreļe naprave se ne sme prenaġati.
7. Naprava ima le dekorativno funkcijo.
8. Ne prenapolnjajte bio-vsebnika. V primeru r
9. Uporabljajte izkljuļno v dobro prezraļevane
10. Otroci ali druge osebe, nezavedajoļe se ne
smejo biti puġļene brez nadzora.

HU 1. Kiz§r·lag bioalkohol alap¼ t¿zelŖanyag (aj§nl
haszn§lata enged®lyezett.
2. Ne tºltsºn a term®kbe t¿zelŖanyagot amikor ®g
3. Ne tºltsºn a felforr·sodott term®kbe t¿zelŖan
4. Ne ind²tsa be a felforr·sodott kandall·t.
5. A term®k nem telep²thetŖ huzatos helyen.
6. Az ®gŖ kandall·t nem szabad §thelyezni.
7. A term®k kiz§r·lag dekorat²v c®lokat szolg§l.
8. Ne tºltse t¼l a biotart§lyt. Kiºml®s eset®n ·
9. Kiz§r·lag j·l szellŖzŖ helyis®gben haszn§lja,
10. A mŤkºdŖ term®k kºzel®ben l®vŖ gyermekek ®
lyek nem maradhatnak fel¿gyelet n®lk¿l.

PT 1. Utilizar somente combust²vel bio §lcool
2. N«o adicionar combust²vel quando o produto
3. N«o adicionar combust²vel enquanto o produt
4. N«o acender o fogo com o produto quente.
5. N«o instalar ou utilizar a Biolareira enqua
6. N«o movimentar a Biolareira enquanto o comb
7. A Biolareira ® apenas para ýns decorativos.
8. N«o encher em demasia o dep·sito de bio com
biocombust²vel derramado / salpicado.

BG 9. Utilizar a Biolareira em espa-os bem ventil
10. N«o deixar crian-as ou pessoas desconheced

1. ʀʟʧʦʤʟɘʘʔʅʂʝ ʧʘʤʦ ɠʦʦɕɖɘʦ ʤʘ ʙʘʟʘʅʘ ʤʘ ʙɖʦ-ʘʤ
2. ʅʝ ʜʦʙʘɘʷʔʅʂʝ ɠʦʦɕɖɘʦ, ʜʦʕʘʅʦ ʧʦʦʜʟʐʕʅʂʲʅʂ ɠʦʦɕɖ.
3. ʅʝ ʜʦʙʘɘʷʔʅʂʝ ɠʦʦɕɖɘʦ, ʜʦʕʘʅʦ ʧʦʦʜʟʐʕʅʂʲʅʂ ʝ ɠʦʦɕ
4. ʅʝ ʟʘʧʘʤɘʘʔʅʂʝ ʦɠʲʤʷ ɘ ʧʦʦʜʟʐʕʅʘ, ʜʦʕʘʅʦ ʅʦʔ
5. ʅʝ ɖʤʧʅʂʘʤɖʦʘʔʅʂʝ ɖ ʤʝ ɖʟʧʦʤʟɘʘʔʅʂʝ ʧʦʦʜʟʐʕʅʘ ʤ
ɘʦʝʤʝ ʤʘ ɠʦʦʝʤʝ.
7. ʅʦʦʜʟʐʕʅʂʲʅʂ ʝ ʧʘʤʦ ʟʘ ʜʝʕʦʦʘʅʂɖɘʘ ʟʧʦʅʦʦʝʙʘ.
8. ʅʝ ʧʦʝʧʲʤɘʘʔʅʂʝ ʕʦʤʅʂʝʔʤʝʦʘ ʟʘ ʙɖʦɠʦʦɕɖɘʦ.
9. ʀʟʧʦʤʟɘʘʔʅʂʝ ʧʦʦʜʟʐʕʅʘ ʧʘʤʦ ɘ ʜʦʙʦʝ ʧʦʦʕɘʝʅʦʦɕɖɘ
ʧʅʦʦʟʐʕʅɖɖɖʅʂʝ ʤʘ ʧʦʦʕʟɘʦʜɖʅʂʝʤʷ.
10. ʅʝ ʦʧʅʘɘʷʔʅʂʝ ʙʝʟ ʤʘʜʟʦʦ ʤɖʕʘʕɘɖ ʜʝʅʘ ɖʤɖ ʤ
ʧʦɖʅɖɖʤʝʤɖ ʦʅʂ ʧʦʦʜʟʐʕʅʘ.

RYSUNKI I TABELE / FIGURES AND TABLES / ZEI
ʀʅʃɹʈɸɾʅʅʀʅ ʀ ʉʍʅʃʒ / OBRĆZKY A TABULKY / OBRĆ
/ FIGURE E TABELLE / FIGURAS Y TABLAS / SLIKE
RAJZOK £S TĆBLĆZATOK / ÍCZA ENE TABELAS

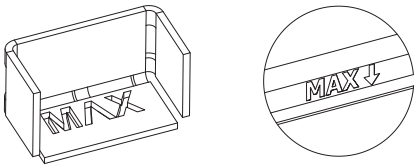

Rys. 1. Wska‡niki maksymalnego napeğnienia bio
Fig. 1. MAX fuel ýll level mark of the bio-fue
Abb. 1. Maximalstandanzeige f¿r das Biobehªlte
ʈɖɦ. 1. ʀʥʜɖʕʕʊʃʃʊʳ ʤʊʕɦɖʤʊʥʲʥʃʊʃʃ ʃʊʃʃʊʥʷ ʟʊʧʃʃʥʥ
Fig. 1 Indicateurs de niveau de remplissage ma
Obr. 1. Znaļka maxim§ln²ho naplnĎn² bioz§sobn²
Obr. 1. Ukazovatele maxim§lneho naplnenia z§so
Fig. 1. Indicatori del livello massimo di riem
Fig. 1. Indicadores de nivel m§ximo de llenado
Slika 1. Indikator maksimalne napunjenosti bio
Slika 1. Indikatorji maksimalne napolnjenosti
Slika 1. Indikatorji maksimalne napolnjenosti
1. Rajz Biotart§ly maxim§lis tºltºtts®g®nek je
Fig. 1. Marca de n²vel MAX de combust²vel no d
ʌɖɢ. 1. MAX ʤʊʕʕɖʃʃʊʃʕʊ ʟʊ ʤʊʕɦɖʤʊʥʥʃʃ ʥɖʃʊʃʃ ʥʊ ʧ

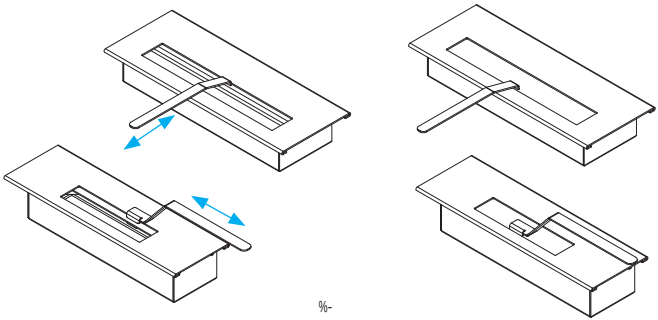

%- b .

Rys. 2. Przykğadowe biopojemniki wraz z elemen
Fig. 2. Examples of bio-fuel canisters with th
Abb. 2. Beispiele f¿r Biobehªlter mit Bedienel
ţ ɖfŋ. 2. ɬ ʨɖʤ ʝ ʨʳ ʙɖʦ ʿ ʦʤ ʟ ʝ ʔʤ ʝ ʨʦ ɔ fŋ ɬ ʤ ʝ ʤ ʝ ʤ ʟ ʘ ʤɖ ʟ ʒ ʃ
Fig. 2. Exemples de br¾leur:s aa)veou v®elr®tmsenbt)s fdeer n
Obr. 2. PŚ²klady bioz§sobn²kŢ s ovl§dac²mi prv
Obr. 2. Pr²klady biovloġiek spolu s riadiacimi
Fig. 2. Esempi di biocontenitori con elementi
Fig. 2. Ejemplos de dep·sitos con elementos de
Slika 2. Primjeri biospremnika s elementima za
Slika 2. Primeri bio-vsebinov s krmilnimi elem
Slika 2. Primeri bio-vsebinov s krmilnimi elem
2. Rajz P®lda biotart§lyok vez®rlŖelemekkel eg
Fig. 2. Exemplos das portas deslizantes do dep
ʌɖɢ. 2. ɬ ʨɖʤ ʝ ʨɖ ʤʘ ɢ ʦʨɖ ɔ ʤɖ ʿ ʤ ʝ ʟ ʿ ɖ fŋ ʧ ʤ ʝ ʟ ɢ ʘ ʰ fŋ ʝ

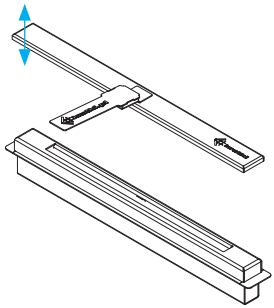

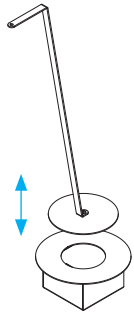

Rys. 3. Biopojemniki z dedykowanŃ przesğTcamŃ osğ
Fig. 3. Bio-fuel canisters with the dedicated
Abb. 3. Biobehªlter mit einem speziellen Verschl
ʈɑ̃ɱ. 3. ɹɑ̃ʦʕʦɑ̃ʟʕɹ̃ɑ̃ʟʕɑ̃ʳ ɱʦ ɱʧʃɹ̃ɹɑ̃ɑ̃ʟʕɑ̃ʟ ʟʘʜɑ̃ɑ̃ʞʕʦʔ
Fig. 3. Br¾leurs avec obturatæ)urPldæ®td,i®b)¨ Tlaônegxot
Obr. 3. Bioz§sobn²ky se speci§ln² clonou pro u
Obr. 3. Biovloġky so ġpeci§lnym krytom na hase
Fig. 3. Biocontenitori con coperchio dedTicrato
Fig. 3. Dep·sitos con cubierta dedicada para e
Fig. 3. Dep·sitos con cubierta dedicada para e
Slika 3. Biospremnik s namjenskim poklnogpcem za
Slika 3. Bio-vsebnik s posebno zaTsalnognoko za uga
3. Rajz Dedik§lt, ®gŖ eloltʃs§t szoTlagʃl· fed®l
Fig. 3. Tipos de queimadores dos dep·sitos de
3. ɹ̃ʦɑ̃ɑ̃ʒʕʦɑ̃ɑ̃ ɑ̃ʟʘ ɑ̃ʦʕɑ̃ɑ̃ɑ̃ɑ̃ɑ̃ʟ ʕɑ̃ɑ̃ʟʕʦʕɑ̃ɑ̃ ɱʦ ʧʦʜɑ̃ɑ̃ʞʕɑ̃ɑ̃ʟ ʕʘʧʘʕ:

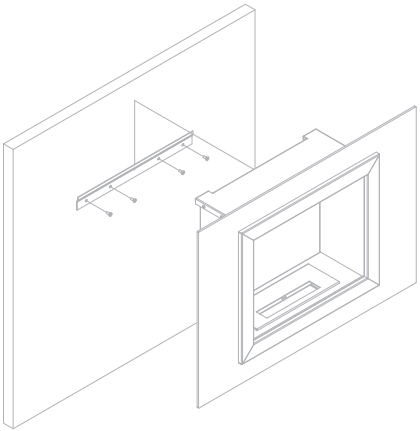

5\V ,QVWDODFMD ELRNRPLQND 2VFDU
)LJ ,QVWDOOLQJ WKH 2VFDU %LR)LUHSODFH
$EE ,QVWDOOODWLRQ GHV %LRNDPLQV 2VFDU
Jbk MklZgh\dZ [bhdZfbgZ 2VFDU
)LJ ,QVWDOODWLRQ GH ELRFKHPLQpH 2VFDU
2EU ,QVWDODFH ELRNUEX 2VFDU
2EU 0RQWiå ELRNUEX 2VFDU
)LJ ,QVWDOOD]LRQH GHO ELRFDPLQR 2VFDU
)LJ ,QVWDODFLyQ GH OD ELRFKLPHQHD 2VFDU
6OLND 0RQWDåD ELRNDPLQD 2VFDU
6OLND 0RQWDåD ELR NDPLQD 2VFDU
5DM] 2VFDU ELRNDQGDOOy WHOHStWpVH
)LJ ,QVWDODDomR GD %LRDUHLUD 26&$5
Nb] BgklZebjZg_ gZ [bh dZfbgZ k_jby 2VFDU

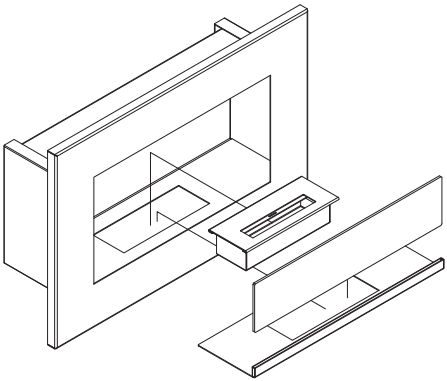

Rys. 8. MontaÕ szyby wraz z dedykowanŃ podstaw
Fig. 8. Installing the glass pane on its base;
Abb. 8. Montage der Glasscheibe mit einem spez
ʈɖɱ. 8. ʃʦʥʟsʘʞ ɱʟsʝʕʥʘ ɱʦ ɱʧʝʟɥɖʘʥʲʥʦʔ ʧʦʜɱʟsʘəʕʦ
Fig. 8. Montage de la vitre avec une base d®di
Obr. 8. Mont§ġ skla se speci§ln²m podstavcem n
Obr. 8. Mont§ġ skla spolu so ġpeci§lnym podsta
Fig. 8. Montaggio del vetro con la base sullôe
Fig. 8. Instalaci·n del panel de vidrio con ur Delta
Slika 8. Montaġa stakla i posebne podloge na p
Slika 8. Montaġa stekla skupaj s posebnim stoj
8. Rajz ¦veg ®s dedik§lt alap r°gz²t®se a Delt
Fig. 8. Instala-«o do painel de vidrƠAna base;
ʌɖɢ. 8. ʅʦɱʟsʘəʷʥʝ ʥʘ ʧʦʝʜʧʘʟʥʦ ɱʟsʲʕʥʦ ɖ ɢʦʦɖɖəʥʘ

1	6	3 [kg]	4 [l]
KILO	C	6,8	0,2
LEGIONIS	!	85	0,75
LIBRA	!	74	0,75
LIMA	A	22,6	0,6
LINATE	C	61	0,75
MARCH	!	54	0,75
MAY	!	56	0,75
NEST	C	4	0,2
NOVEMBER	!	52	0,75
OCTOBER	!	52	0,75
OSCAR	A	25	0,5
PAPA	A	14,4	0,2
PAPA MANHATTAN	A	15,2	0,2
PAPA MORPHO	A	15,2	0,2
PAPA SMERF	A	16	0,2
PINUS	!	55	0,75
PLANET	!	81	0,75
QUAERERE	!	63,5	0,75
QUAT	A	10,9	0,5
QUEBEC	A	45	2 x 0,75
ROMEO	!	19	0,5
SCORPIO	!	51	0,75
SIERRA	!	48,5	0,5
TANGO 1	!	4	0,2
TANGO 2	!	5,2	0,2
TANGO 3	!	5,6	0,2
TANGO 4	!	10,4	0,2
TERRA	!	55	0,75
VIRGO	!	72	0,75
WHISKEY	!	15	0,2
WHISKEY 2	!	24	0,5

Tabela 1 / Table 1 / Tabelle 1 / ʊ⊙ʙdzɳ⊙ 1 / Ta
Tabla 1 / Tablica 1 / Tabela 1 / 1. T§bl§zat

Aby wkğad chğonny speğniğ swoje zadanie, jedno
50% jego maksymalnej pojemnoŜci.

To retain a good performance of the absorbing
mum capacity of the bio-fuel canister.

Damit die Absorptionskartusche ihren Zweck erf
sungsvermºgens einmalig in den Biokraftstoffta

[illegible]

Pour que la cartouche absorbante remplisse sa
capacit® maximale le r®servoir de biocarburant

Aby absorpļn² vloģka byla funkļn², je nutn® pŚ
50% jeho maxim§ln²ho objemu.

Aby absorpļn§ vloģka splnila svoju ¼lohu, do z
viac neģ maxim§lne 50 % jeho objemu.

Afýnch® la cartuccia assorbente possa svolgere
essere riempito per la prima volta.

Para que el cartucho absorbente cumpla su 0func
cidad m§xima del dep·sito para el biocombustib

Da bi apsorpcijski uloģak ispunjavao svoju ulo
50% njegove maksimalne zapremnine.

Da bo lahko vpojni vloģek izpolnil svojo nalo
gorivo v koliļini enaki 50% maksimalne zmoglji

Annak ®rdek®ben, hogy az abszorbens bet®t meg
tart§lyt a maxim§lis Ťrtartalom 50%-§ig.

Para manter a boa presta-«o do absorvente ins
capacidade m§xima do dep·sito de biocombust²ve

[illegible]

Kratki.pl Marek Bal ul. Gombrowicza 4, Wsola, 26-660 Jedlińsk, Poland
tel. 00 48 48 389 99 00, 00 48 48 384 44 88, fax 00 48 48 384 44 88 wew. 106
www.kratki.com

DRUK/INSTRUKCJA/
BIOKOMI NKI/2019

5 903950 192793

AP/10/2019