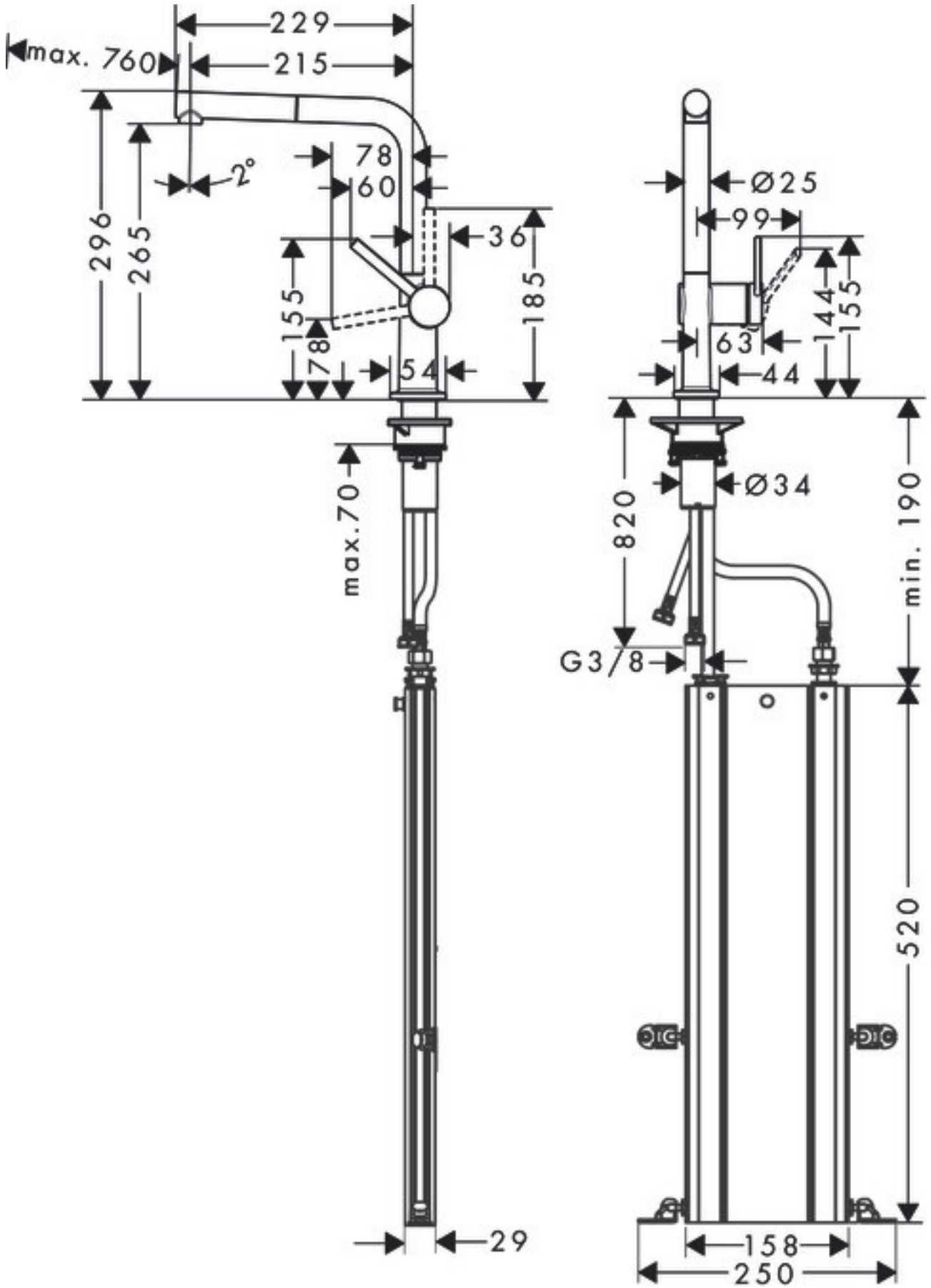
229
max. 760
215
2°
78
60
36
296
265
155
78
54
185
max.70
29
Ø25
99
144
155
63
44
Ø34
820
min. 190
G3/8
520
158
250