ATRISA

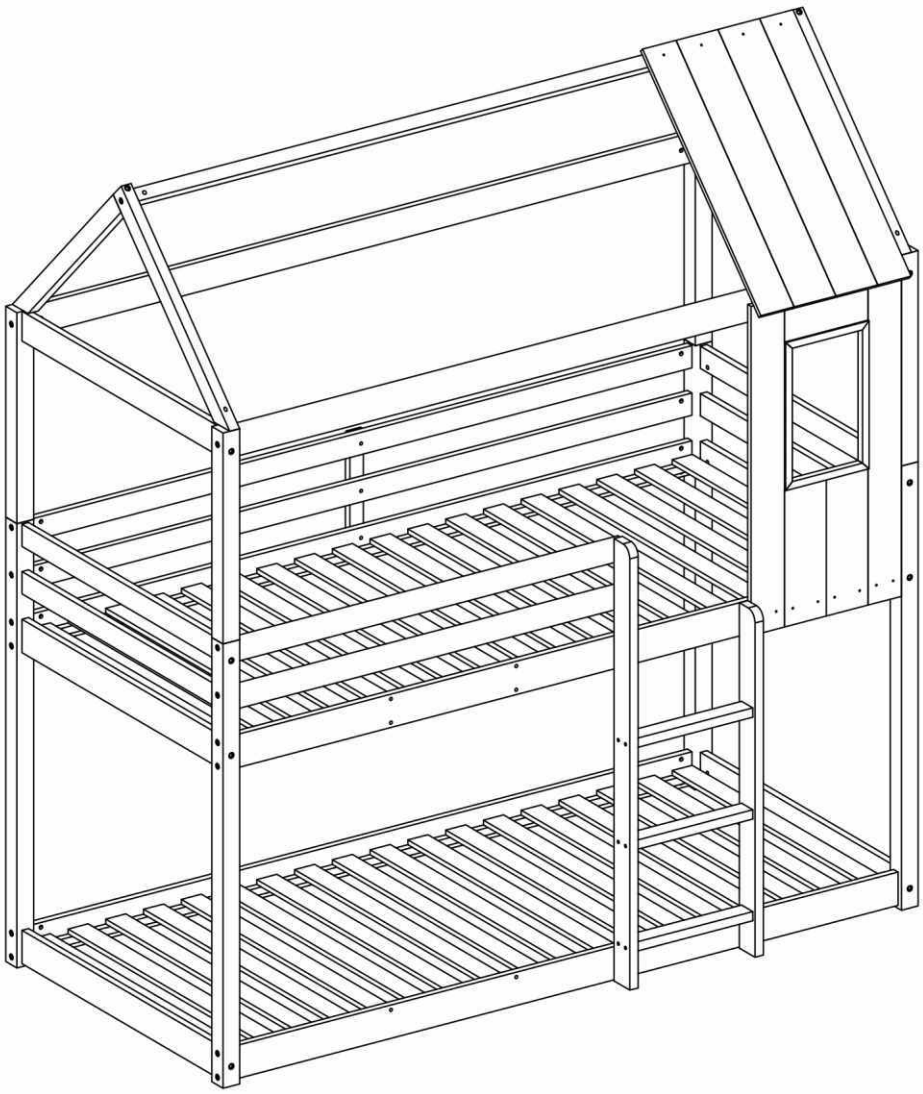

A	M6x90mm	42
B	M6x30mm	03
C	M6	44
D	Φ8x30mm	60
E	Φ7x60mm	20
F	Φ4mm	12
G	Ø6x100mm	06

H	M6x70mm	02
I	30+30*16mm	02
J	Φ4x30mm	84
K	Φ4x16mm	04
L	M6x40mm	05
M	Ø10x82mm	04

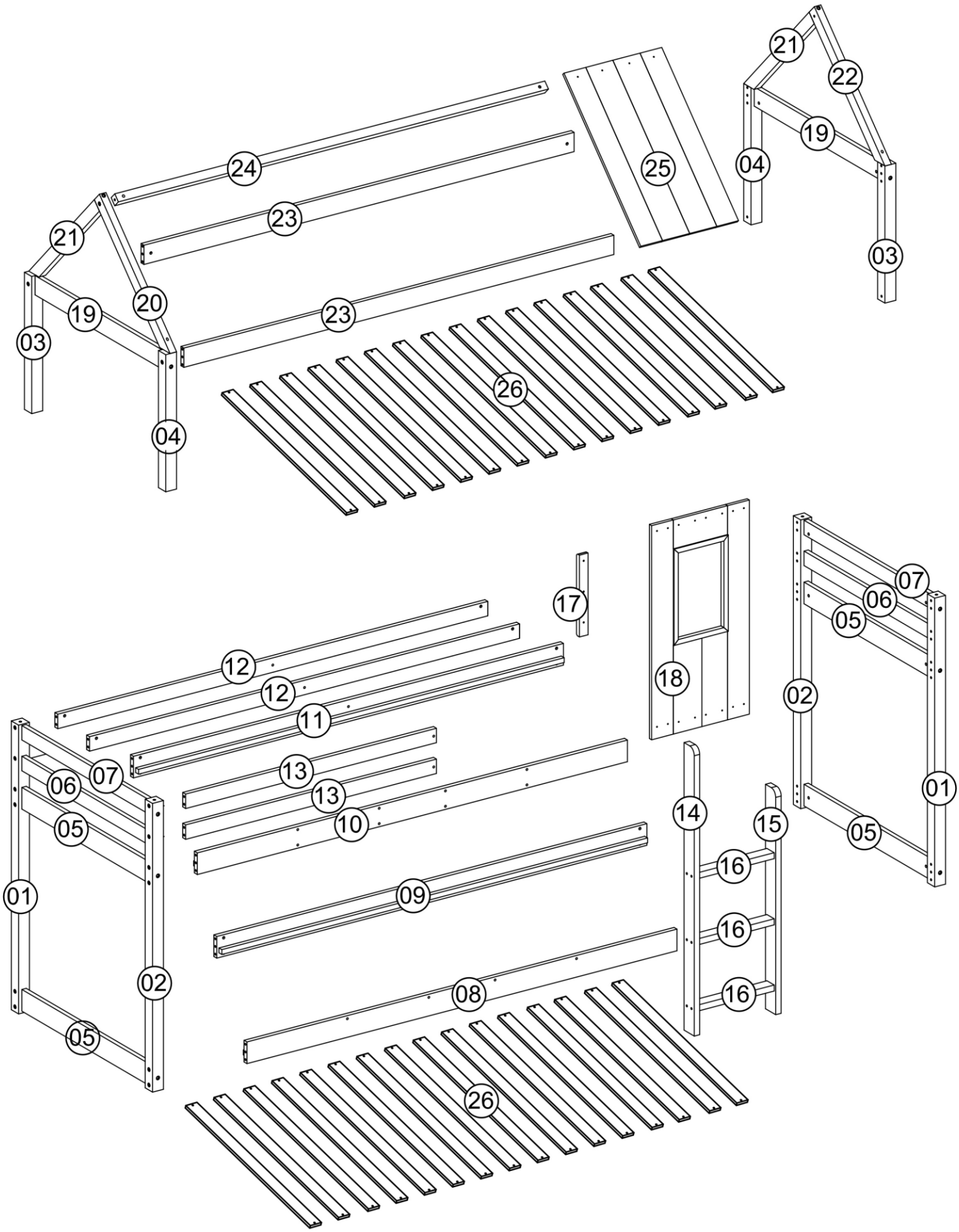
24
23
21
20
19
03
04
23
26
25
21
22
19
04
03
17
12
12
11
13
13
10
07
06
05
01
02
05
09
08
26
18
07
06
05
02
01
05
14
15
16
16
16

1

x2

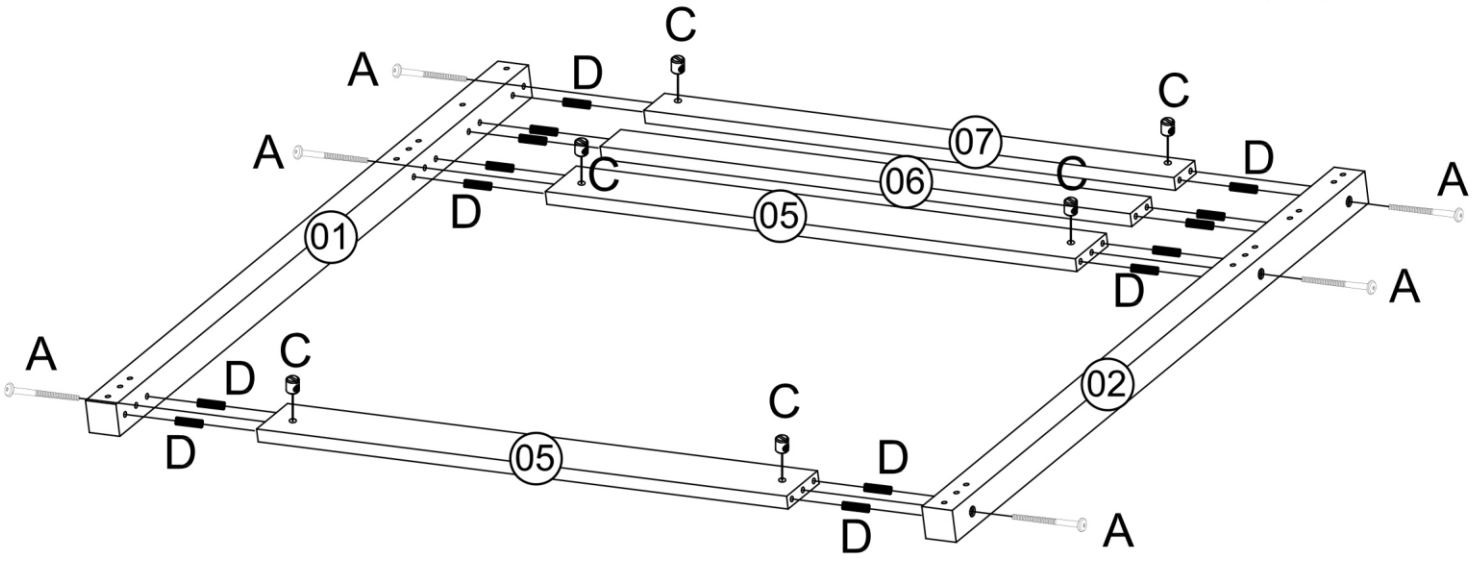

A	M6x90mm	12
C	M6	12
D	Φ8x30mm	28

2

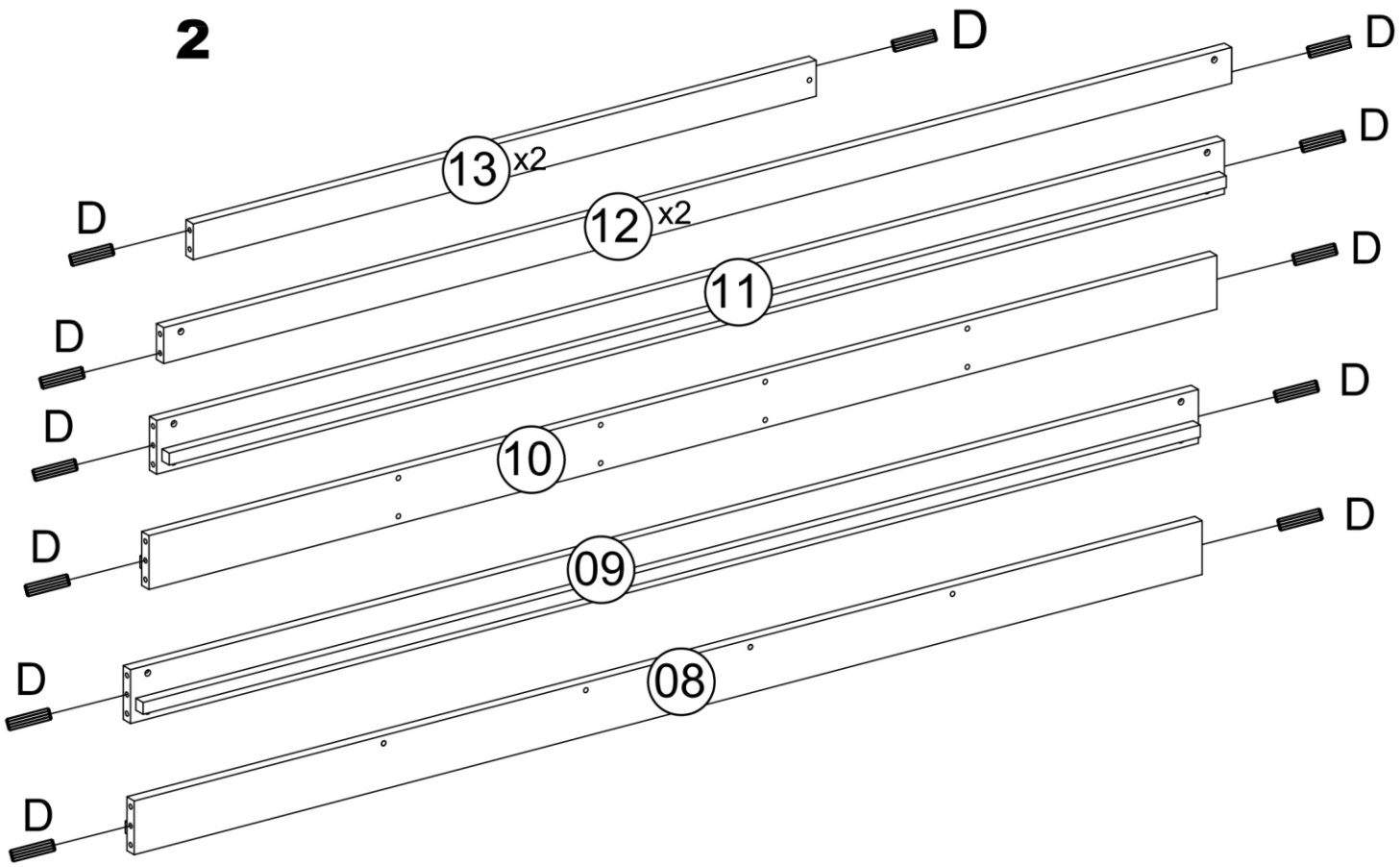

D	Φ8x30mm	16

3

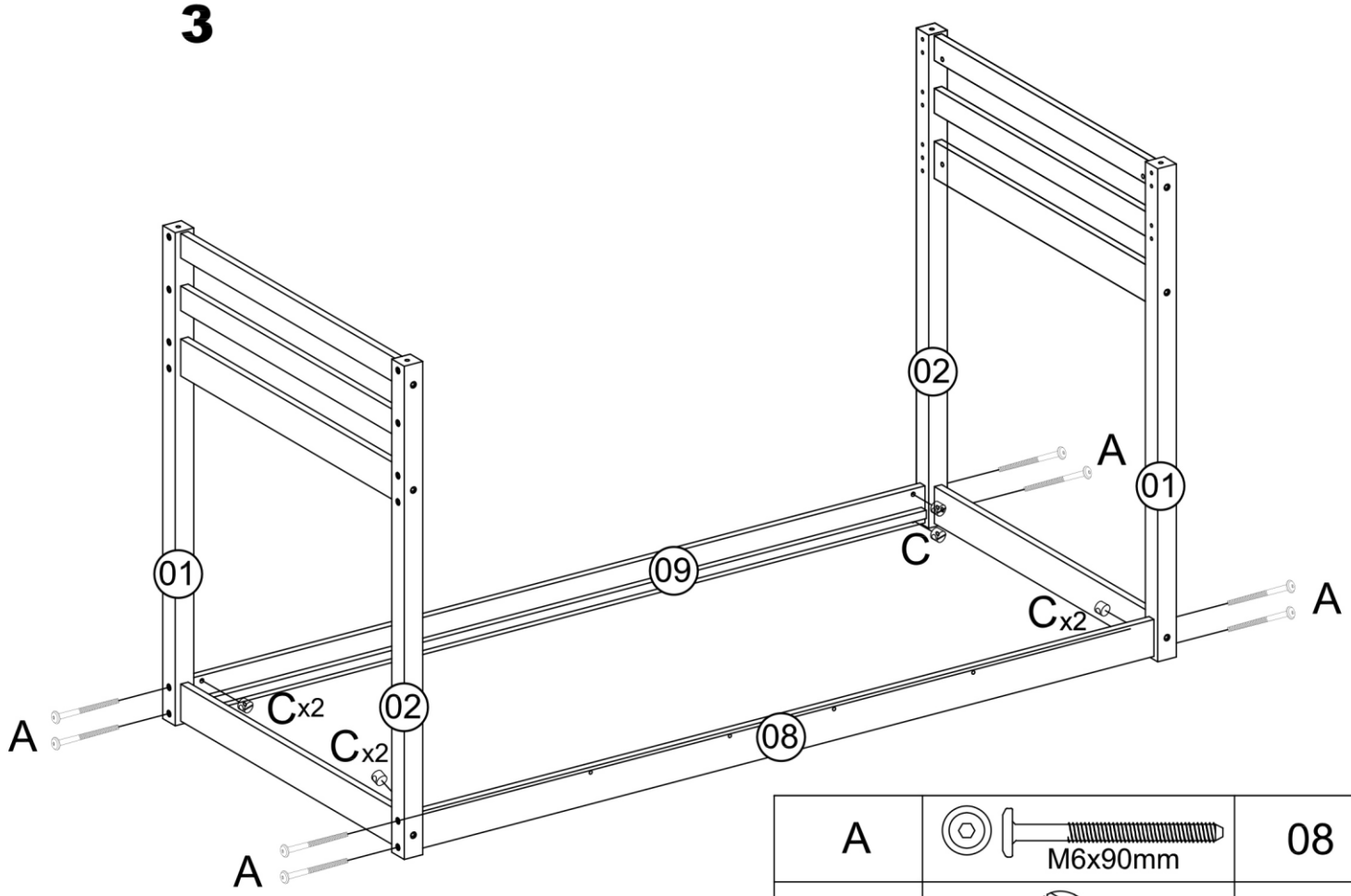

A	M6x90mm	08
C	M6	08

4

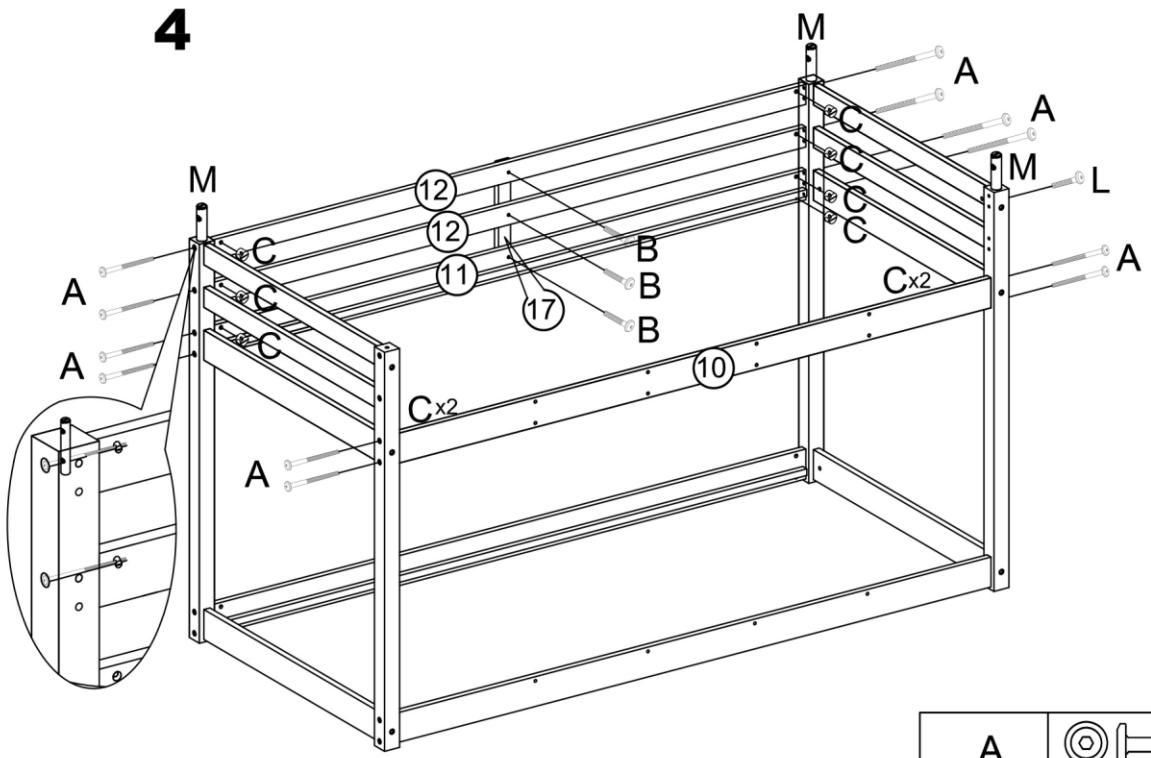

A	M6x90mm	12
B	M6x30mm	03
C	M6	12
L	M6x40mm	01
M	Ø10x82mm	03

5

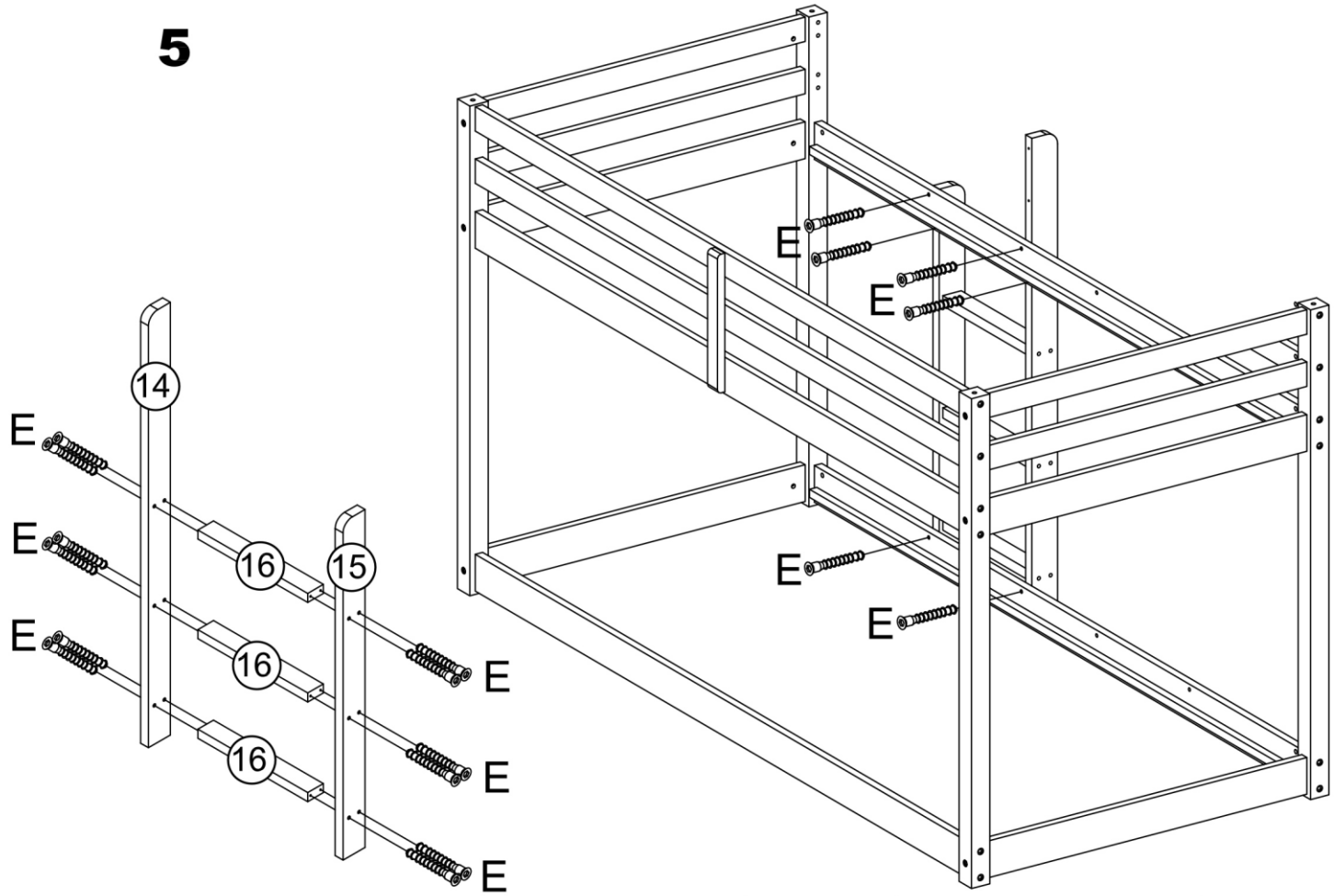

E	Φ7x60mm	18

6

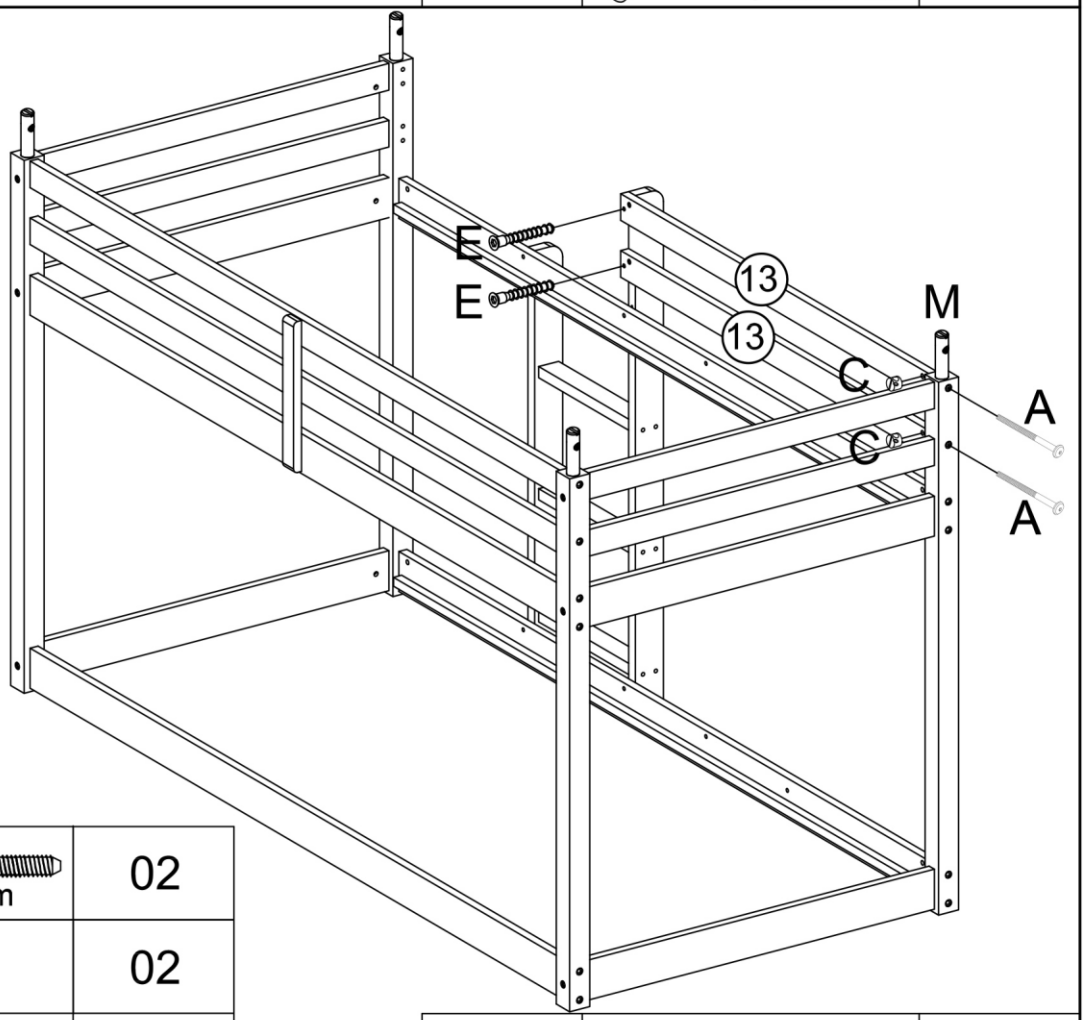

A	M6x90mm	02
C	M6	02
M	Ø10x82mm	01

E	Φ7x60mm	2

7

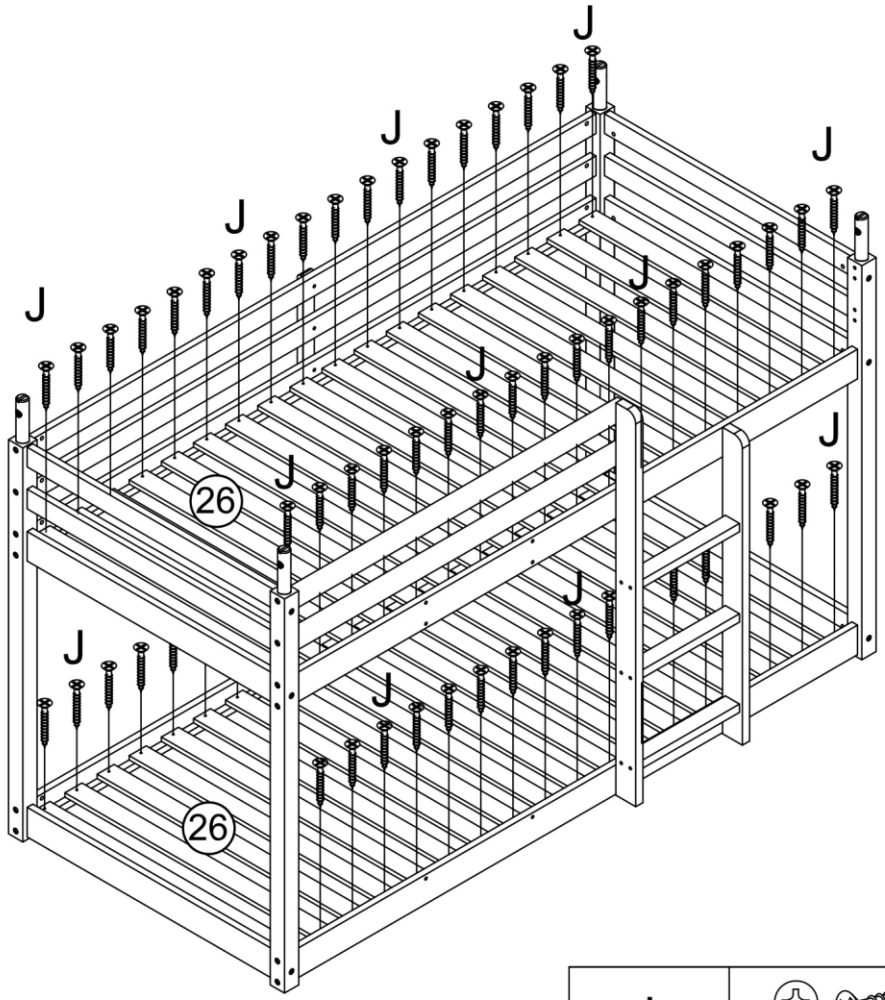

J	Φ4x30mm	64

8

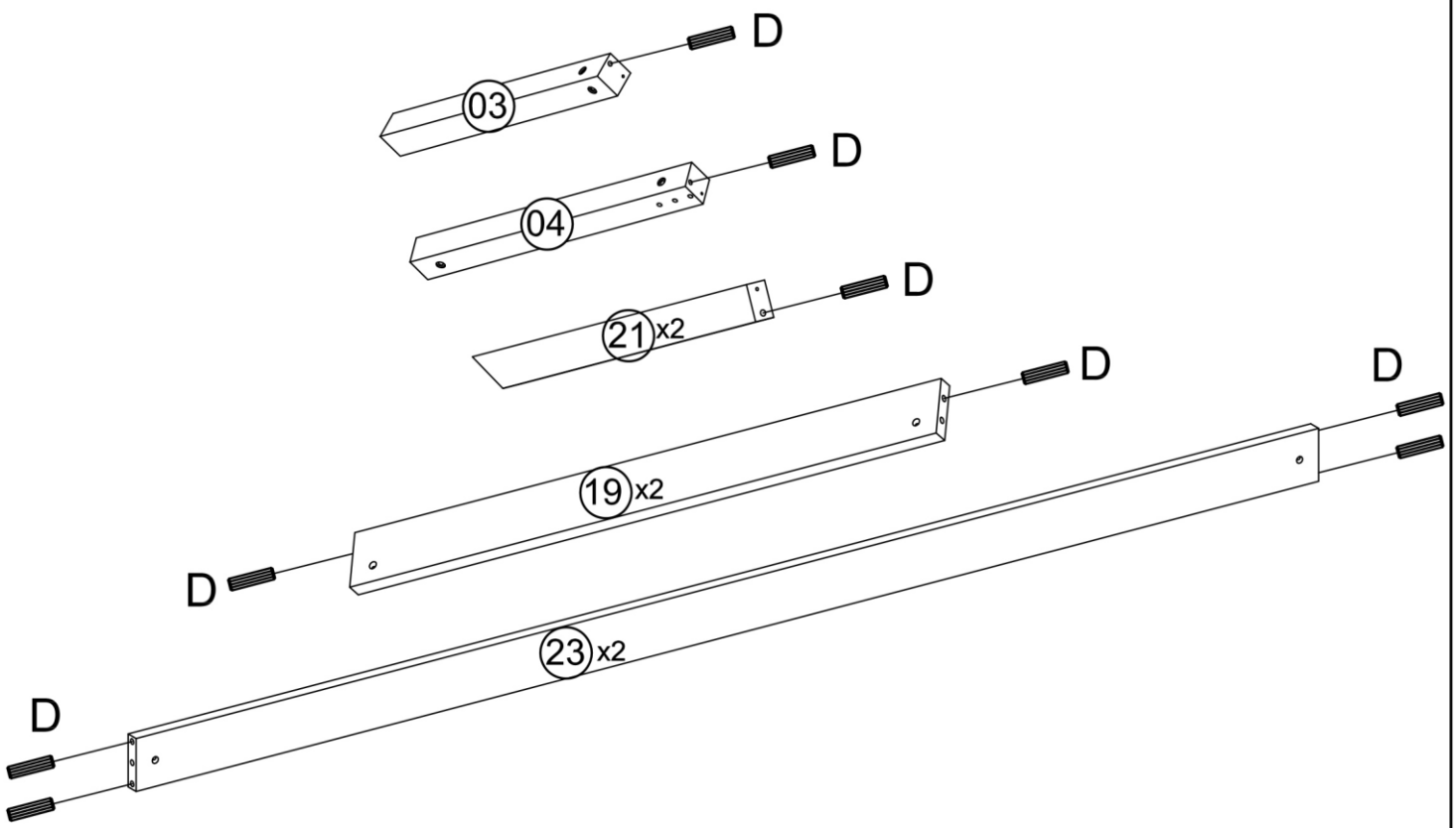

D	Φ8x30mm	16

9

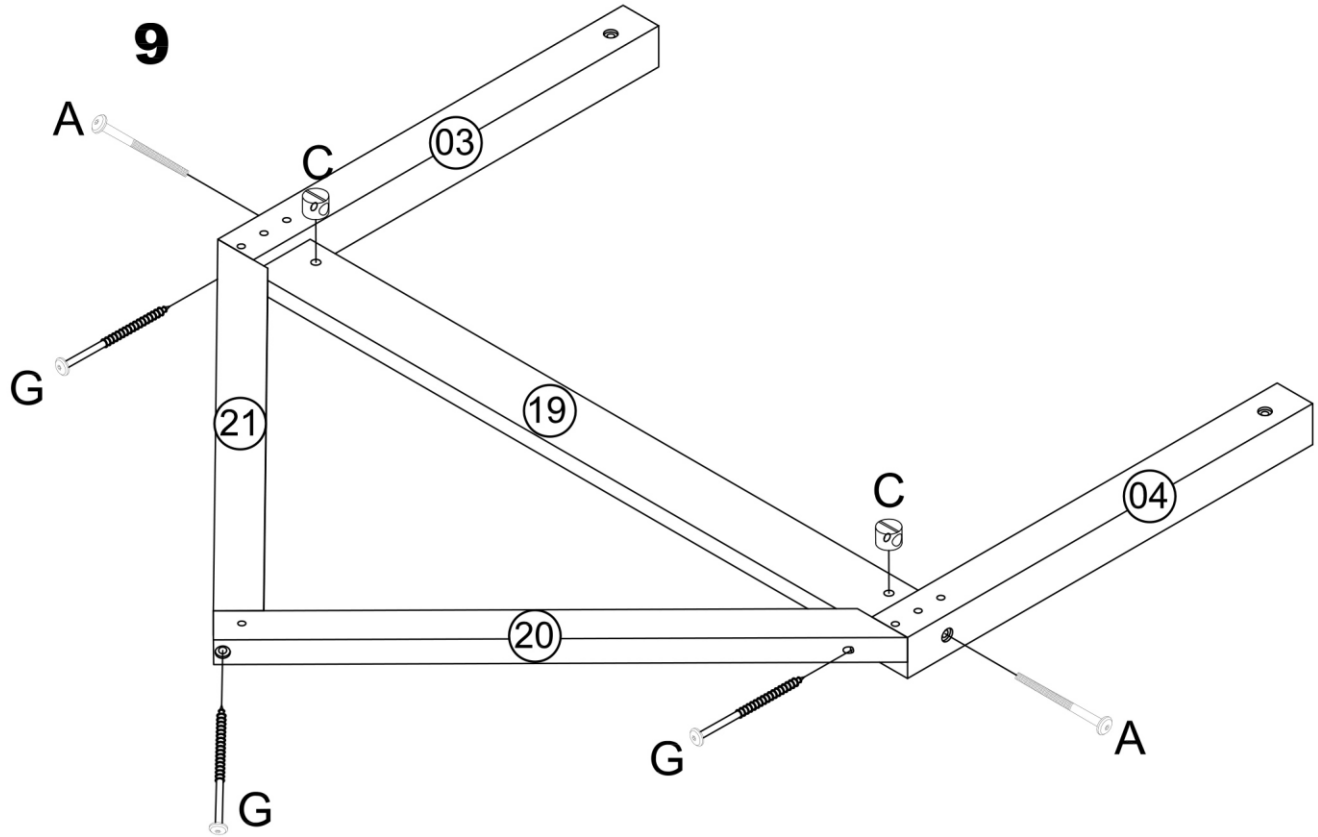

A	M6x90mm	02
C	M6	02

G	Ø6x100mm	03

10

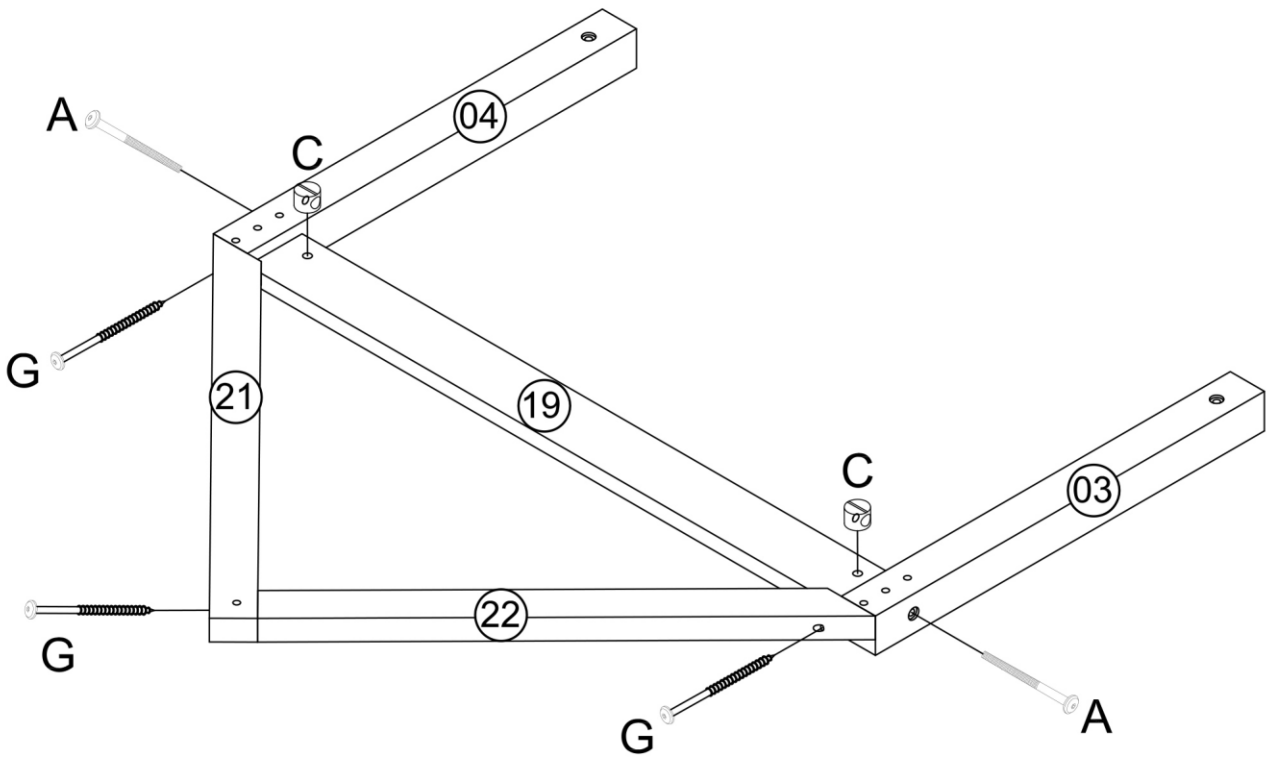

A	M6x90mm	02
C	M6	02

G	Ø6x100mm	03

11

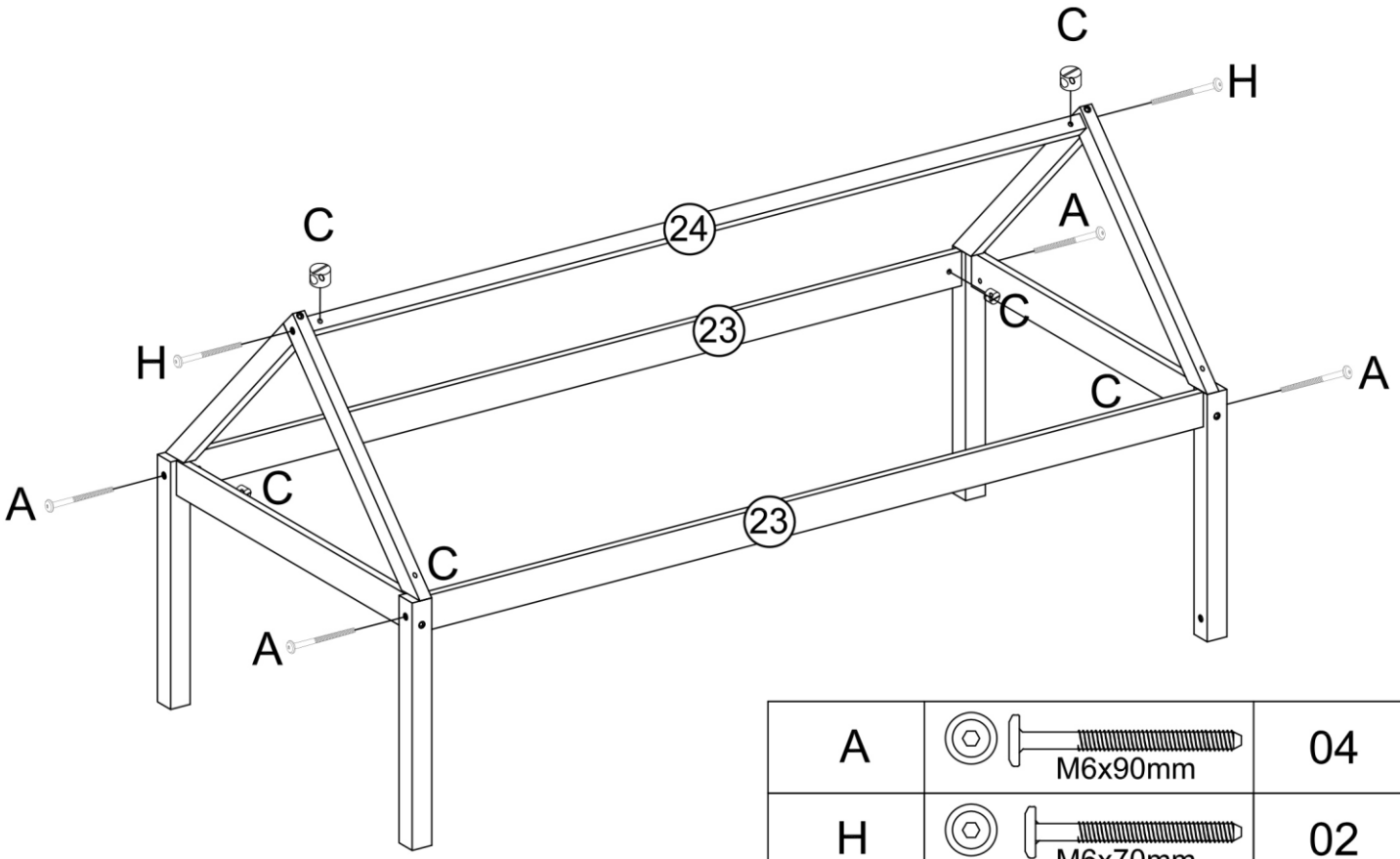

A	M6x90mm	04
H	M6x70mm	02
C	M6	06

12

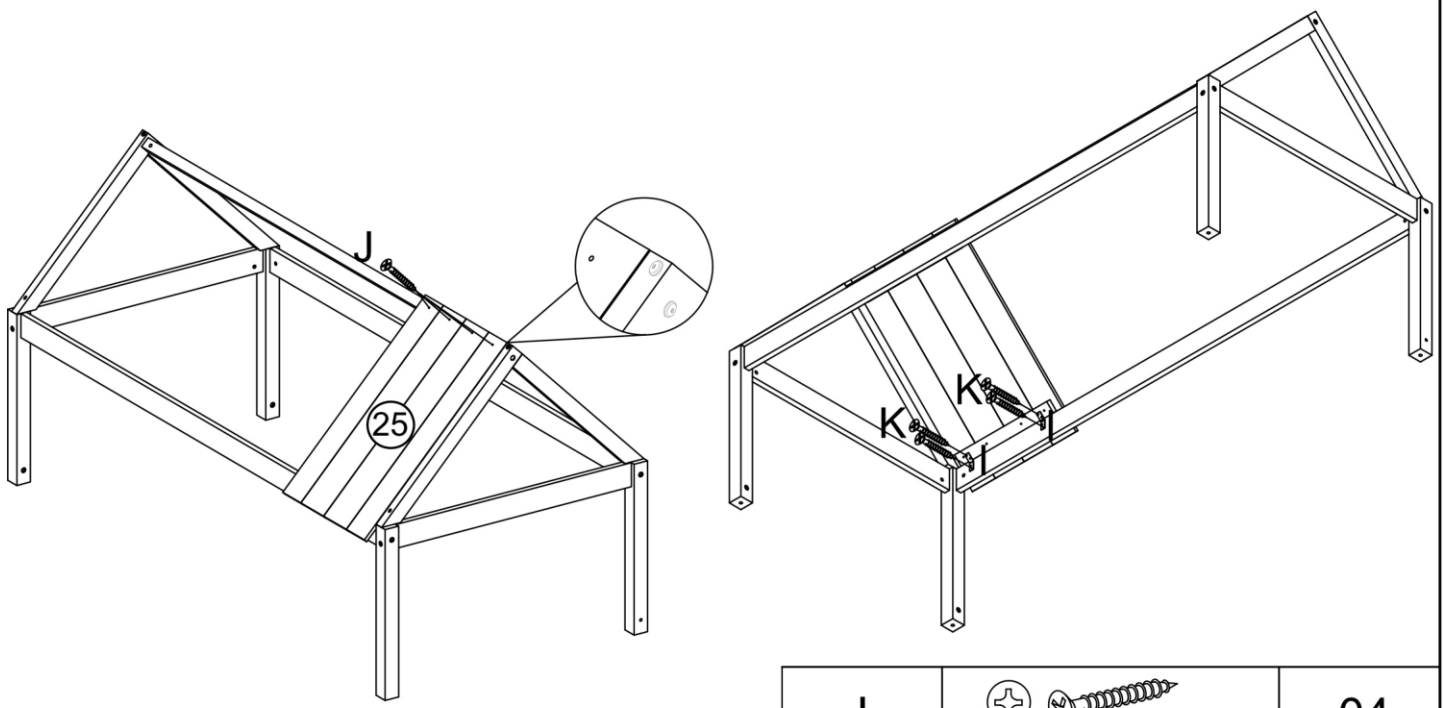

J	Φ4x30mm	04
I	30+30*16mm	02
K	Φ4x16mm	04

13

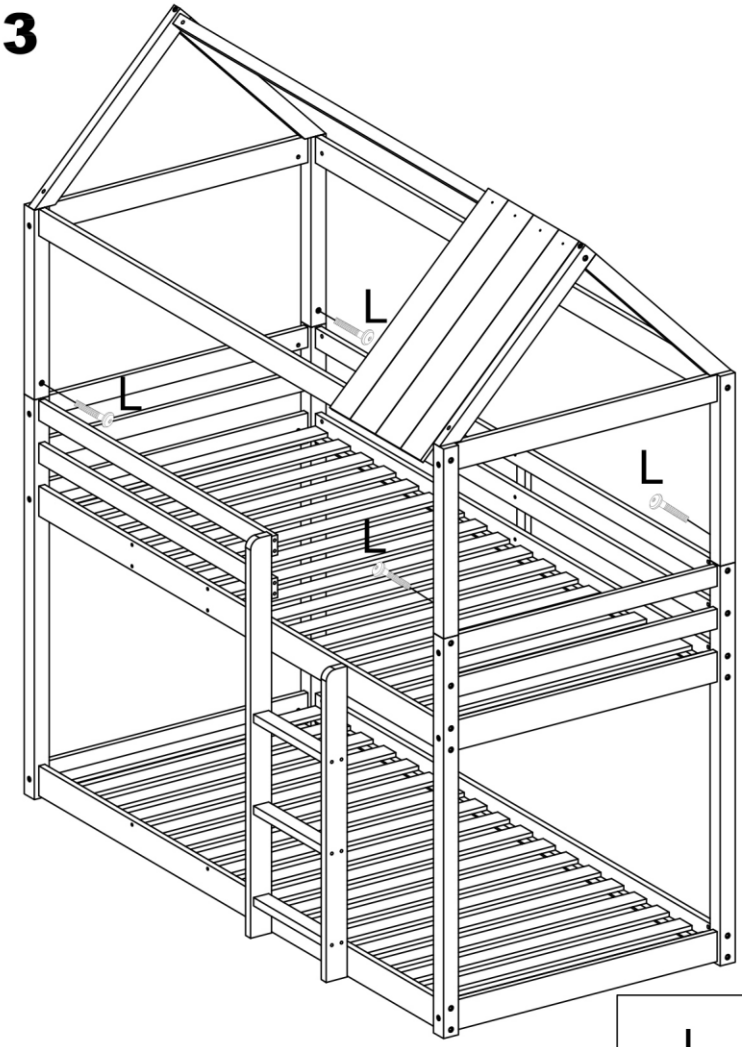

L	M6x40mm	04

14

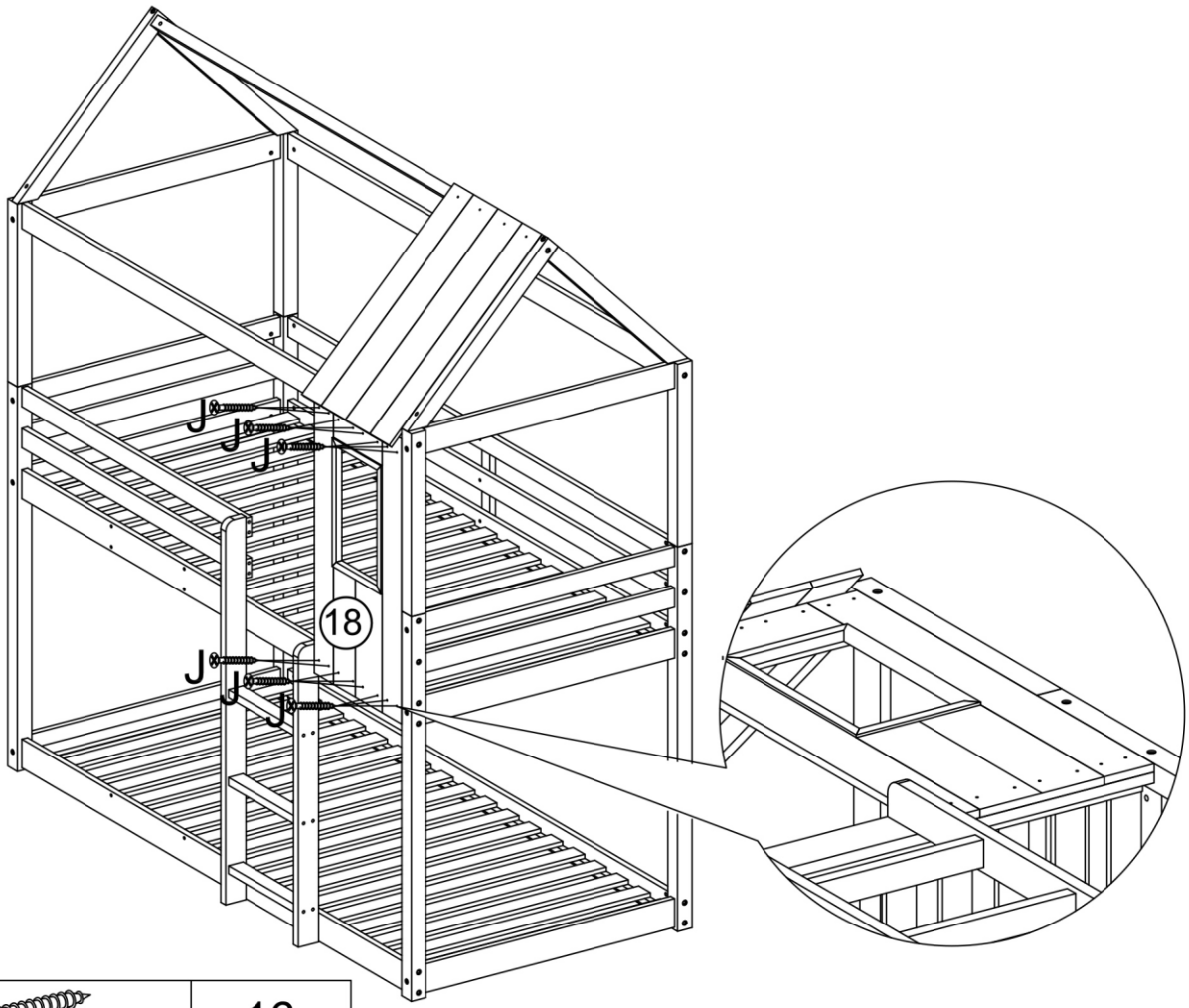

J	Φ4x30mm	16

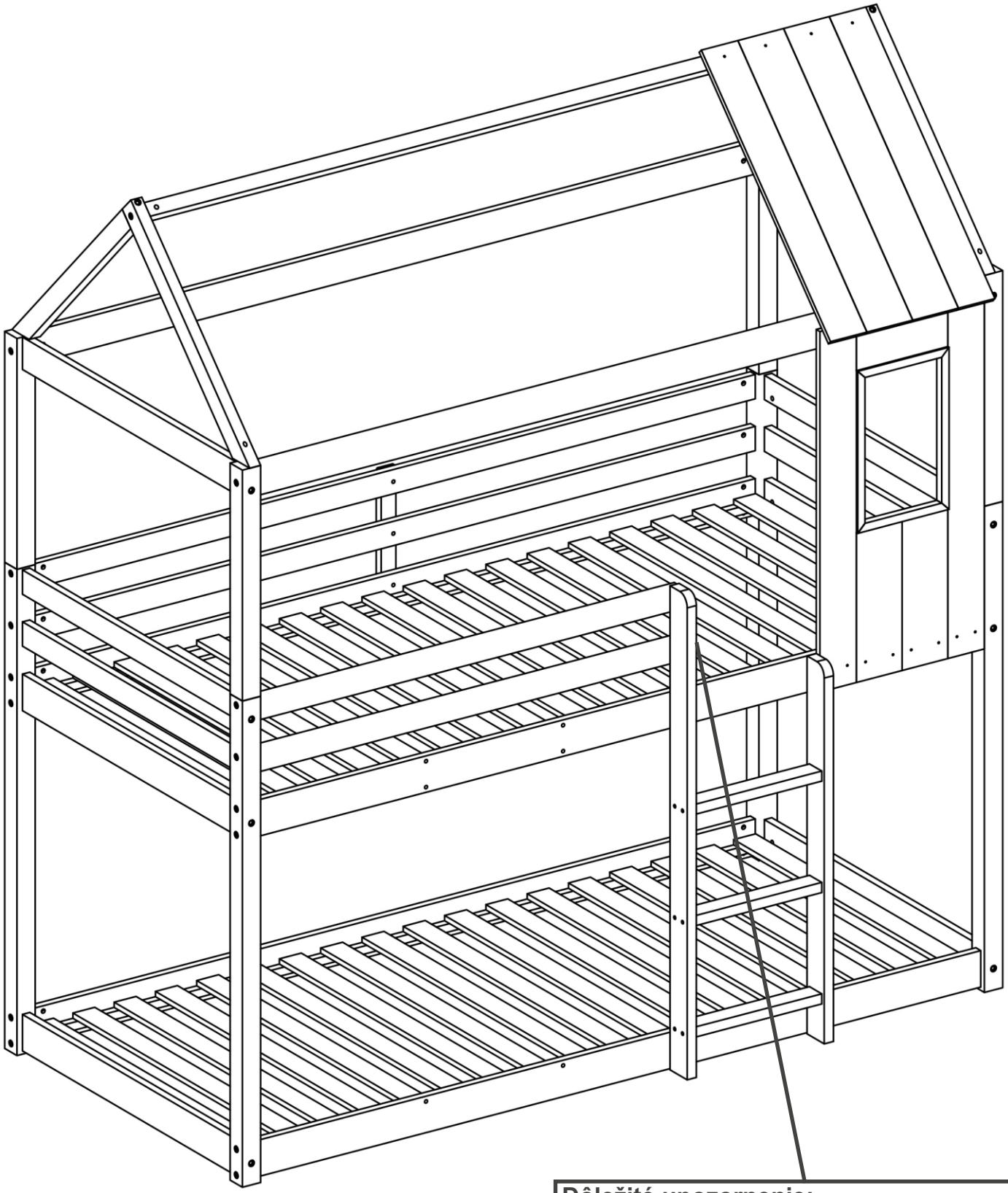

Dôležité upozornenie:

Vrchný okraj matraca nesmie presahovať túto hranicu označenú ryskou
- vzdialenosť medzi horným okrajom matraca a horným
okrajom bariéry by mal byť min. 16 cm
(viď priložený obrázok: umiestnenie matraca)

STN EN 747-1 a STN EN 747-2
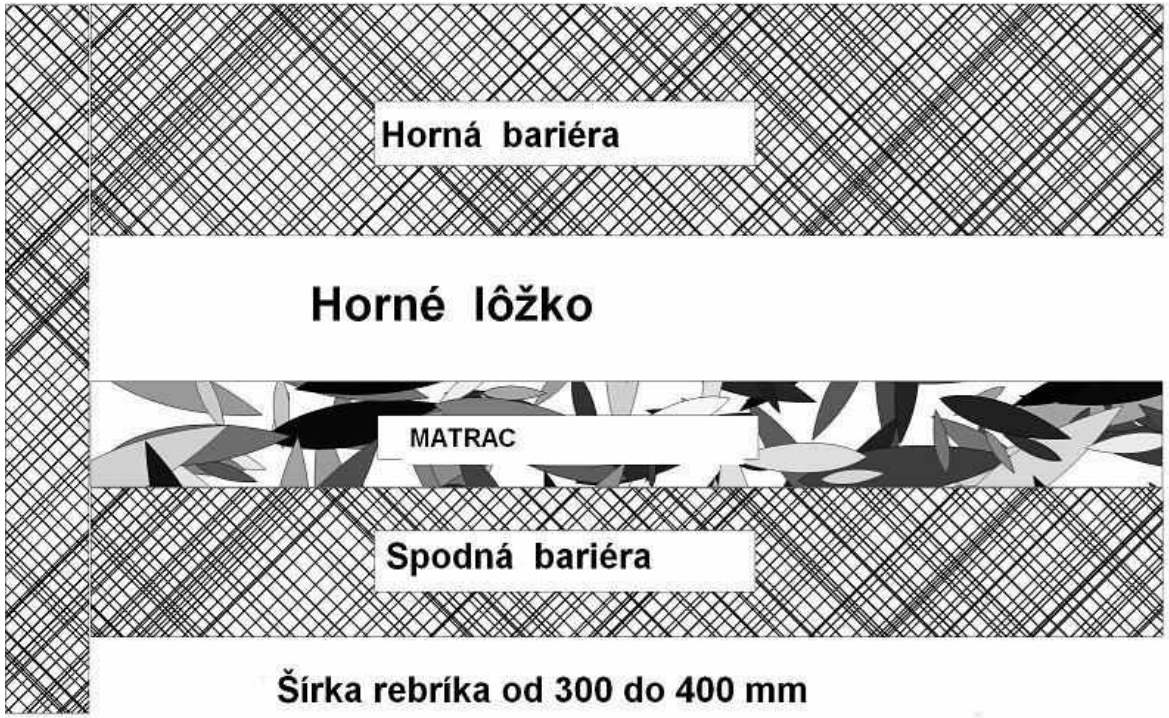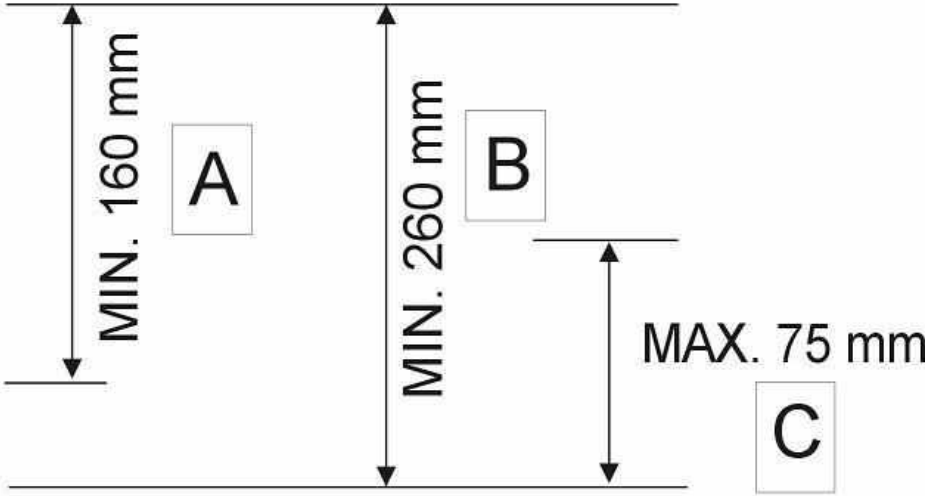
Umiestnenie matraca na hornom lôžku postelí s vyvýšeným lôžkom nad 80 cm nad úrovňou dlážky